产品信息

DELTA

3642ITP200P63 f.d-lock

EAN 4031582337433



图片可能与原产品不同

表现

滚动性能	●●●○○
运动噪音	●●●○○
损耗	●●●●○
耐腐蚀性	●●●○○

核心属性

产品名称	Delta
外壳类型	带全锁的旋转脚轮，脚轮头端
标准	EN12532 - 运输器械
4 公里/小时的载重	600 kg
6 公里/小时的载重	480 kg
导电	否
不锈	否
静态载重	1200 kg
温度范围（最低）	-10 °C
最高温度范围	60 °C
总高	250 mm
总宽度	94 mm
总重量	3.63 kg

支架

外壳材料	钢板，重型
支架形状	宽，加强的
旋转轴承	精密滚珠轴承
颜色	蓝色钝化
偏移量	55 mm
旋转半径	155 mm
转向干涉	310 mm
圆顶直径	94 mm

轮子

轮体材料	铝
胎面材料	聚氨酯，铸造的
轴承	精密滚珠轴承
轴	用螺母拧紧
轮子颜色	蜂蜜黄 （RAL1005）
侧盖	无螺纹护罩
直径	200 mm
胎面宽度	50 mm
轮体宽度	50 mm
胎面硬度 （A）	92 岸 A
胎面硬度 （D）	42 岸 D

固定件

固定件类型	矩形板
上板长	137 mm
上板宽	105 mm
上板孔长度（最小）	75 mm
上板孔长度（最大）	80 mm
上板孔宽度（最小）	105 mm
上板孔宽度（最大）	105 mm
上板孔直径	11 mm

© Copyright 2026 TENTE International GmbH

DELTA

3642ITP200P63 f.d-lock

EAN 4031582337433

订单号 00833704

Product Drawings

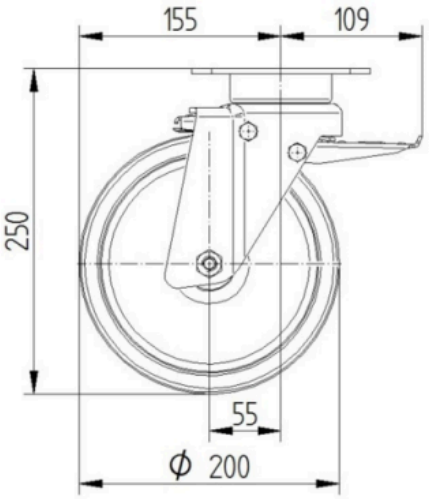

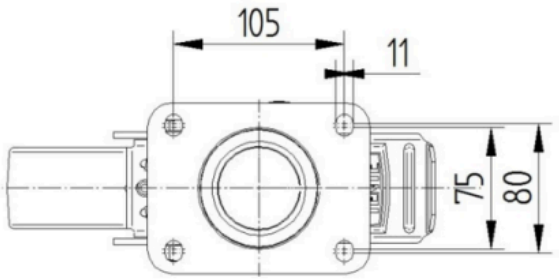

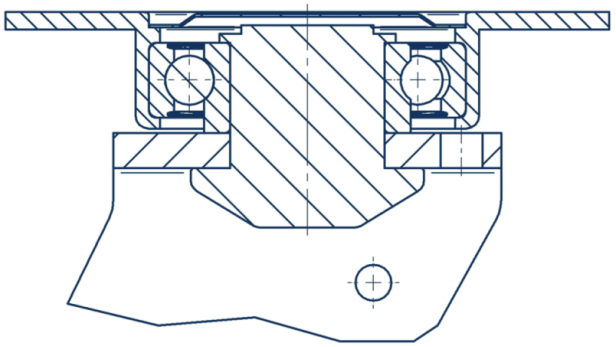

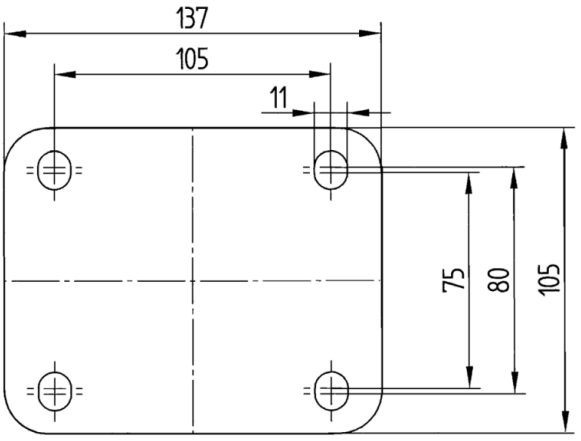

© Copyright 2026 TENTE International GmbH