INFORMATIONS SUR LE PRODUIT

# ELASTECH

## IFP 200x50-Ø25

EAN 4031582319842

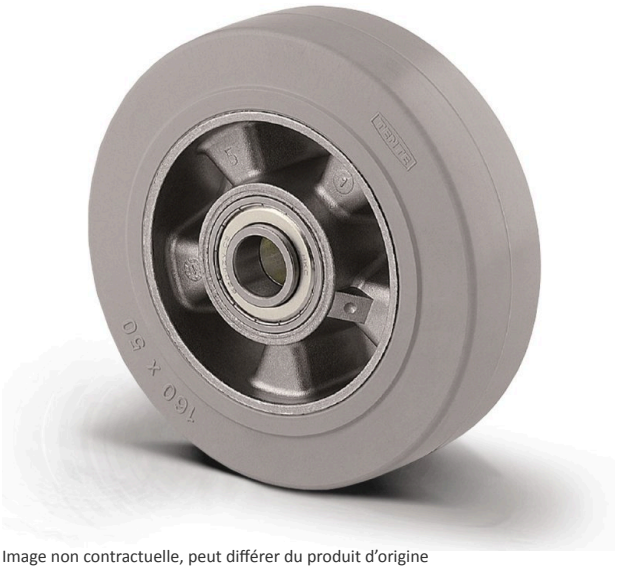


Image non contractuelle, peut différer du produit d'origine

### PERFORMANCE

| | |
|---|---|
| Performance de roulage | ●●○○○ |
| Bruit de mouvement | ●●●●● |
| Usure | ●●●○○ |
| Résistance à la corrosion | ●●●○○ |

### ATTRIBUTS PRINCIPAUX

| | |
|---|---|
| Nom du produit | Elastech |
| Type | Roue |
| Norme | EN12532 - roulette de manutention |
| Capacité de charge à 4 km/h | 450 kg |
| Capacité de charge à 6 km/h | 360 kg |
| Conducteur d'électricité | Non |
| Inoxydable | Non |
| Capacité de charge statique | 900 kg |
| Plage de température (minimale) | -20 °C |
| Plage de température (maximale) | 85 °C |
| Poids | 1,71 kg |

### ROUE

| | |
|---|---|
| Tread hardness | souple |
| Corps de roue | Aluminium |
| Bandage | Caoutchouc élastique, non marquant, vulcanisé |
| Roulement | Roulement à billes de précision |
| Couleur de la roue | Gris / non marquant |
| Pare-fils | Sans pare-fils |
| Diamètre | 200 mm |
| Largeur du bandage | 50 mm |
| Diamètre de l'alésage | 25 mm |
| Longueur de moyeu | 60 mm |
| Largeur du corps de roue | 50 mm |
| Dureté du bandage (A) | 68 Shore A |

© Copyright 2026 TENTE International GmbH

# ELASTECH

## IFP 200x50-Ø25

EAN 4031582319842

Numéro de commande 00830632

**Dessins du produit**

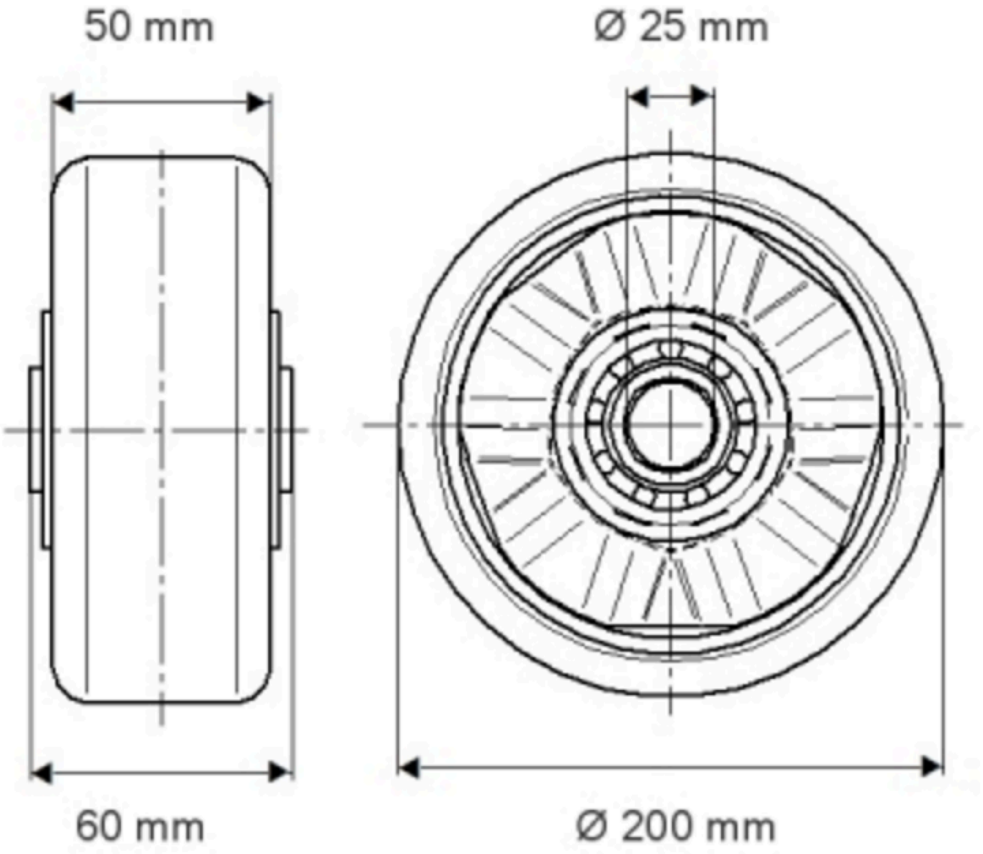


© Copyright 2026 TENTE International GmbH

# ELASTECH

## IFP 200x50-Ø25

EAN 4031582319342

Numéro de commande 00830632

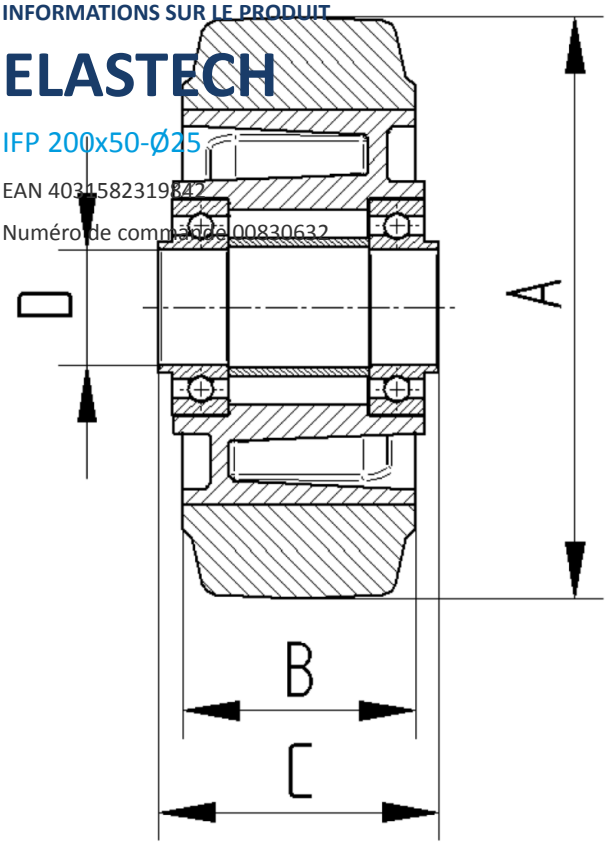


BETTER MOBILITY. BETTER LIFE.

© Copyright 2026 TENTE International GmbH