INFORMACIÓ DE PRODUCTE

ALPHA STAINLESS

8470IDG100P30-13

EAN 4031582432992



La imatge pot diferir del producte original.

ACTUACIÓ

Actuació Roll	●●●○○
El soroll del moviment	●●●○○
Atràcia	●●●○○
Resistència a a la corrosió	●●●●●

ATRIBUCIONS BÀSIQUES

Nom del producte	Alpha stainless
Tipus	Rueda giratoria Rueda
Tracidad de carga a 4 km/h	80 kg
Conducció elèctrica	No
Inoxidable	Sí
Tracidad de carga estàtica	160 kg
Temperatura (mínim)	-30 °C
Temperatura màxima (màxim)	250 °C
Alçada total	128 mm
Pes total	0,79 kg

SUPORT

Material d'habitatge	Inoxidable, pesat
Forquilla Forma	Ample
Scamiento giratorio	Dues curses de ball
Color	Inoxidable
Desplaçament	41 mm
Scio de giro	91 mm
Sterferencia de giro	182 mm

RODA

Tread hardness	suau
Material corporal	Alumini
Material de la banda de rodadura	Danys, Resistent a la calor
El Bearing	Sec amb Bush
Eix	Estirada de nou
Protectors de fil	Sense vigilància
Diametralització	100 mm
Banda de rodadura ample	35 mm
La duresa del Banda de rodadura (A)	75 Shore A

FITACIÓ

Tipus de Fitting	Forat per a cargol
Pern Diàmetre del forat	13 mm

© Copyright 2026 TENTE International GmbH

ALPHA STAINLESS

8470IDG100P30-13

EAN 4031582432992

BETTER MOBILITY. BETTER LIFE.

Plànols del producte

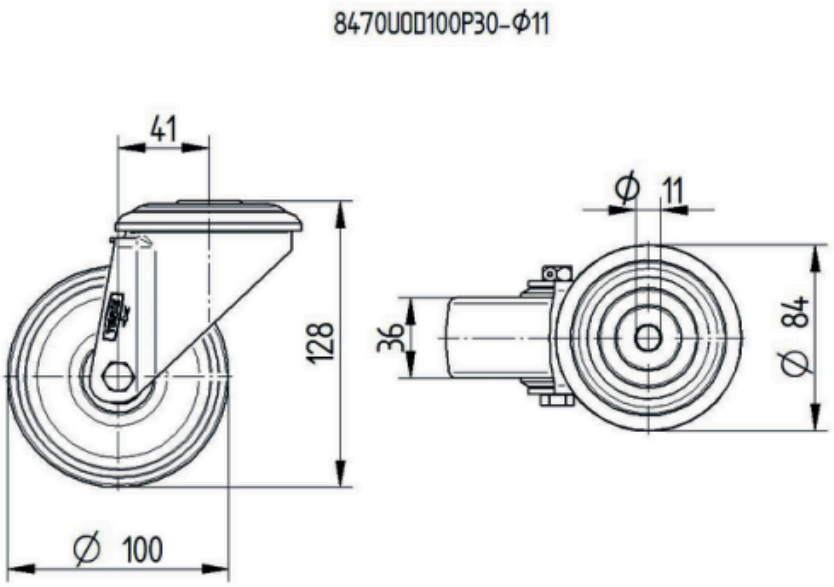

© Copyright 2026 TENTE International GmbH