INFORMAZIONI DI PRODOTTO

# MONO

## A025PJI050L51-10 chrome

EAN 4031582364606



L'immagine può differire dal prodotto originale

### PRESTAZIONI

| | |
|---|---|
| Prestazioni di rotolamento | ●●●○○ |
| Rumore | ●●●○○ |
| Attrito | ●●●○○ |
| Resistenza alla corrosione | ●●●●○ |

### ATTRIBUTI PRINCIPALI

| | |
|---|---|
| Nome del prodotto | Mono |
| Tipo | Ruota girevole con freno semplice |
| Standard | EN12528 - Ruote per arredamento |
| Portata a 3 km/h | 30 kg |
| Elettricamente conduttivo | No |
| Inossidabile | No |
| Portata statica | 60 kg |
| Intervallo di temperatura (minimo) | -20 °C |
| Intervallo di temperatura (massimo) | 60 °C |
| Altezza totale | 72 mm |
| Peso complessivo | 0,78 kg |

### SUPPORTO

| | |
|---|---|
| Materiale di costruzione | Polipropilene |
| Forma della forcella | Chiuso |
| Cuscinetto del supporto | Perno, girevole |
| Colore | Cromo |
| Disassamento | 25 mm |
| Raggio di piroettamento | 71,8 mm |
| Ingombro di piroettamento | 143,6 mm |

### RUOTA

| | |
|---|---|
| Materiale del corpo | Polipropilene |
| Materiale del battistrada | Gomma termoplastica |
| Cuscinetto | Cuscinetto piano con distanziale |
| Parafili | Senza parafili |
| Diametro | 50 mm |
| Larghezza battistrada | 18 mm |
| Durezza del Battistrada (A) | 85 Shore A |

### FISSAGGIO

| | |
|---|---|
| Tipo di fissaggio | Foro cieco per perno B10 |
| Diametro del foro | 10 mm |

© Copyright 2026 TENTE International GmbH

# MONO

## A025PJI050L51-10 chrome

EAN 4031582364606

TENTE
BETTER MOBILITY. BETTER LIFE.

### Disegni del prodotto

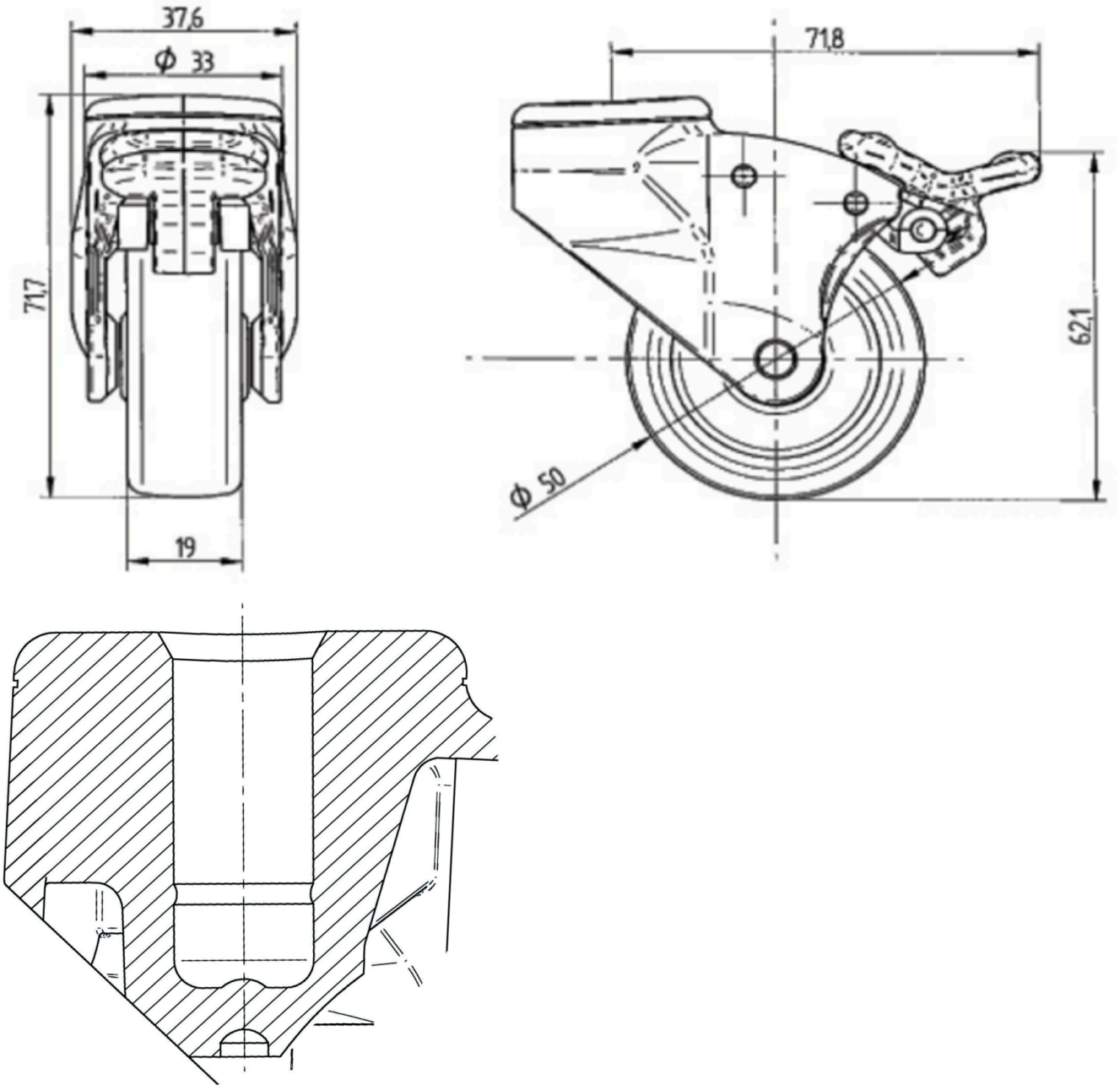


© Copyright 2026 TENTE International GmbH