INFORMATIONS SUR LE PRODUIT

ELASTECH

IFP300x55-Ø25

EAN 4031582366310

BETTER MOBILITY. BETTER LIFE.

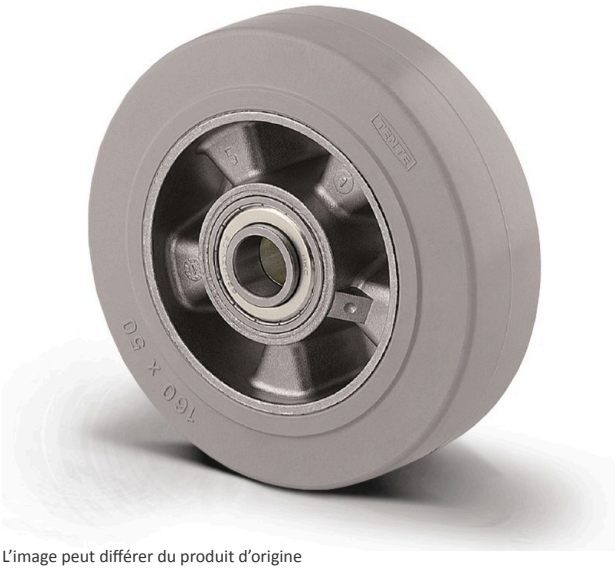

L'image peut différer du produit d'origine

ROUE

Tread hardness	souple
Matériau du corps	Aluminium
Bandage	Pneu élastique, non marquant, vulcanisé
Roulement	Roulement à billes de précision
Pare-fils	Sans protège-filet
Diamètre	300 mm
Largeur du Bandage	55 mm
Diamètre du trou de l'Axe	25 mm
Longueur de moyeu	60 mm
Dureté du Bandage (A)	68 Shore A

PERFORMANCE

Performance du rouleau	●●●○○
Bruit de mouvement	●●●○○
Attrition	●●●○○
Résistance à la corrosion	●●●○○

ATTRIBUTS DE BASE

Nom du produit	Elastech
Type	Roue
Standard	EN12532 - Équipement de transport
Capacité de charge à 4 km/h	600 kg
Capacité de charge à 6 km/h	480 kg
Conducteur électrique	Non
Inoxydable	Non
Statique Capacité de charge	1200 kg
Plage de température (minimale)	-20 °C
Plage de température (maximale)	85 °C

© Copyright 2026 TENTE International GmbH

ELASTECH

IFP300x55-Ø25

EAN 4031582366310

BETTER MOBILITY. BETTER LIFE.

Product Drawings

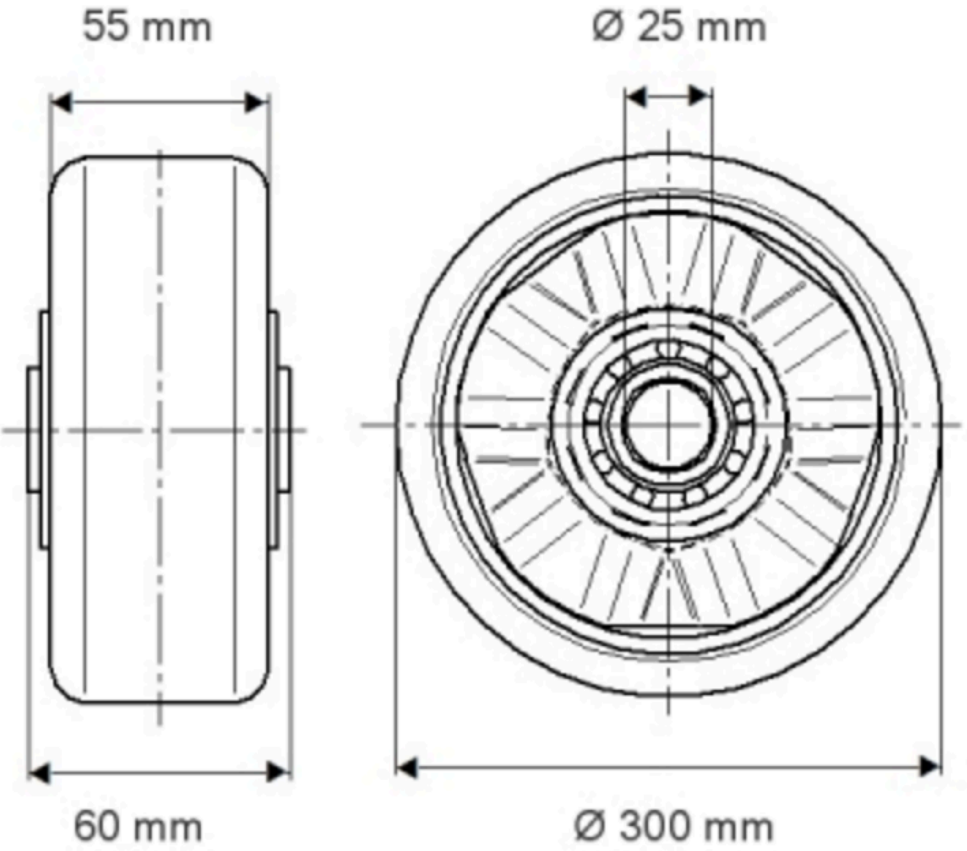

ELASTECH

IFP300x55-Ø25

EAN 4031582366310

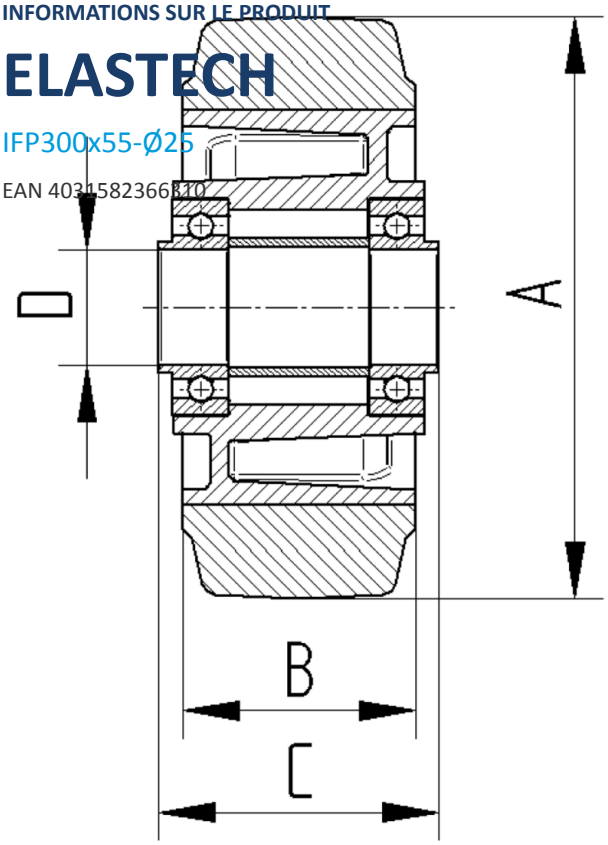

BETTER MOBILITY. BETTER LIFE.