ИНФОРМАЦИЯ О ПРОДУКТЕ

LINEA

594CUAP150P30-13

EAN 4031582408461



Изображение может отличаться от оригинального продукта

ПРОИЗВОДИТЕЛЬНОСТЬ

Производительность рулона	●●●●●
Шум движения	●●●●○
Исчезновение	●●●●○
Устойчивость к коррозии	●●●●○

ОСНОВНЫЕ АТРИБУТЫ

Название продукта	Linea
Тип	Поворотное Колесная опора с комбинированным замком
Стандартный	EN12530 — ролики устройств
Грузоподъемность при 3 км/ч	130 kg
Электропроводящий	Нет
Нержавеющая сталь	Нет
Грузоподъемность статическая	260 kg
Диапазон температур (минимальный)	-20 °C
Диапазон температур (максимальный)	60 °C
Общая высота	170 mm
Общая ширина	89 mm
Общий вес	1,35 kg
Сертификация	Протестировано и контролируется TÜV Süd

КРОНШТЕЙН

Материал корпуса	Полиамид
Форма Вилы	Кронштейн сдвоенного Колесо
Повортный узел	Прециссионый шариковый подшипник
Офсет (Смещение)	52 mm
Радиус поворота	156 mm
Поворотное соединение	312 mm
Диаметр купола	56 mm

КОЛЕСО

Материал корпуса	Полиамид
Материал протектора	Полиуретан, Инжекционный
Подшипник	Прециссионый шариковый подшипник
Защита от проводов	С защитой резьбы
Диаметр	150 mm
Ширина Протектор	22 mm
Твердость Протектор (A)	92 Береговая A

ФИТИНГ

Тип фитинга	Отверстие под болт
Диаметр отверстия Болт	13 mm

Deutscher Конструктор Club

Премия Interzum Award

Награда за Дизайн IF

© Copyright 2026 TENTE International GmbH

LINEA

594CUAP150P30-13

EAN 4031582408461

BETTER MOBILITY. BETTER LIFE.

Чертежи изделия

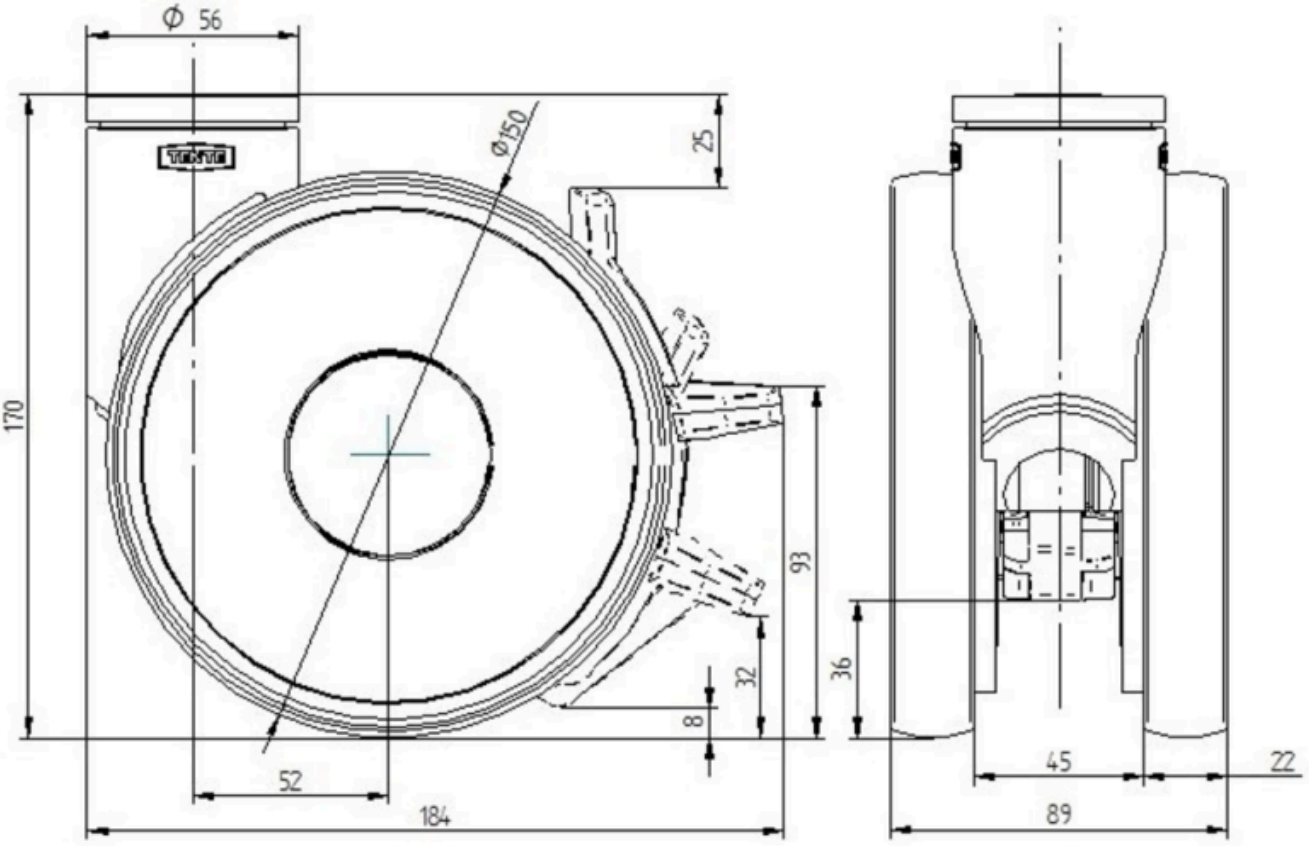

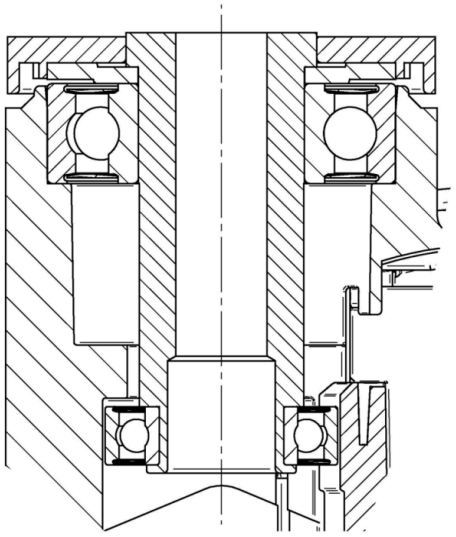

Deutscher Конструктор Club

Премия Interzum Award

Награда за Дизайн IF

© Copyright 2026 TENTE International GmbH