INFORMACE O PRODUKTU

KAPPA LOAD

9652TOO160P63

EAN 4031582314892



Obrázek se může lišit od původního produktu

VÝKON

Valivý odpor	●●●●●
Hlučnost	●○○○○
Opotřebení	●●●●●
Odolné vůči korozi	●●●○○

ZÁKLADNÍ ATRIBUTY

Název produktu	Kappa load
Typ	Otočné Kolečko s Totální brzda, Přední strana kola
Norma	EN12533 – Heavy duty kolečka
Nosnost 4 km/h	1020 kg
Nosnost 6 km/h	850 kg
Elektrické vodivé	Ne
Nerezové	Ne
Statická Nosnost	2040 kg
Rozsah teploty (minimální)	-40 °C
Teplotní rozsah (maximální)	80 °C
Celková výška	205 mm
Celková hmotnost	4,4 kg

UCHYCENÍ

Materiál pouzdra	Litina nebo kovaná litina, těžká
Tvar Vidlice	Široký, Vyztužené
Otočné ložisko	Kulové otočné jehlové ložisko
Vyosení	58 mm
Průměr otáčení	276 mm
Lubrication nipple	1

KOLO

Materiál středu	Polyamid, těžký
Materiál běhounu	Identické s tělem Kolo
Ložisko	Ložisko
Osa kola	Šroub s maticí
Ochranná krytka	Bez pouzdra
Průměr	160 mm
Šířka Běhoun	50 mm
Tvrdost Běhoun (D)	75 Shore D

MONTÁŽ

Typ uchycení	Obdélníková destička
Délka plotny	135 mm
Šířka plotny	110 mm
Délka otvoru plotny (maximální)	105 mm
Šířka otvoru plotny (minimální)	75 mm
Šířka otvoru plotny (maximální)	80 mm
Průměr otvoru plotny	11 mm

© Copyright 2026 TENTE International GmbH

KAPPA LOAD

9652TOO160P63

EAN 4031582314892

Objednací číslo 00830406

Výkresy produktu

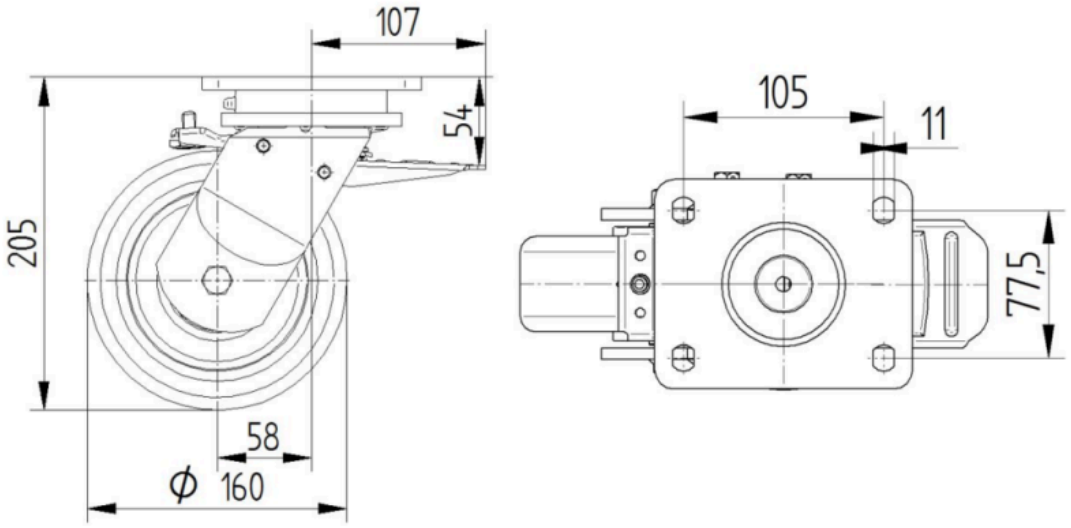

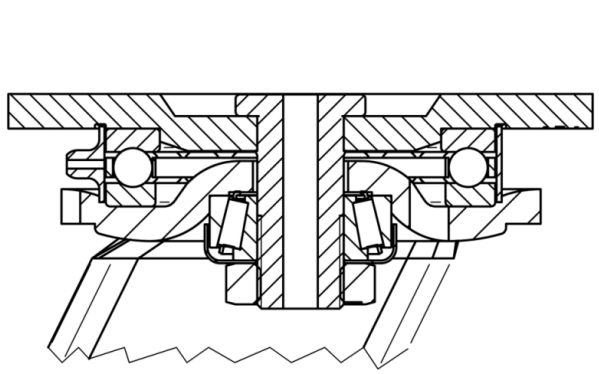

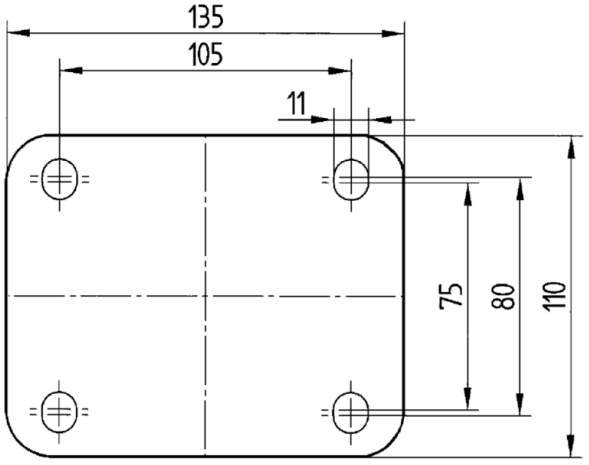

© Copyright 2026 TENTE International GmbH