ALPHA

3477UOH100P62

EAN 4031582306019

Numéro de commande 00001412



PERFORMANCE

Performance de roulage	●●●○○
Bruit de mouvement	●●●○○
Usure	●●●●○
Résistance à la corrosion	●●●○○

ATTRIBUTS DE BASE

Nom du produit	Alpha
Capacité de charge à 4 km/h	200 kg
Conducteur d'électricité	no
Inoxydable	no
Capacité de charge statique	400 kg
Plage de température (minimale)	-25 °C
Plage de température (maximale)	80 °C
Hauteur	128 mm
Largeur totale	75 mm
Poids	0.93 kg

CHAPE

Déport	41 mm
Rayon d'encombrement	123 mm
Diamètre d'encombrement	246 mm
Diamètre du dôme	75 mm

ROUE

Diamètre	100 mm
Largeur du bandage	36 mm
Largeur du corps de roue	36 mm

RACCORD

Longueur de la platine	105 mm
Largeur de la platine	80 mm
Longueur des trous de la platine (minimum)	77 mm
Longueur des trous de la platine (maximum)	60 mm
Largeur des trous de la platine (minimum)	77 mm
Largeur des trous de la platine (maximum)	80 mm
Diamètre des trous de la platine	9 mm

© Copyright 2026 TENTE International GmbH

ALPHA

3477UOH100P62

EAN 4031582306019

Numéro de commande 00001413

Dessins du produit

3477U00100P62-neu

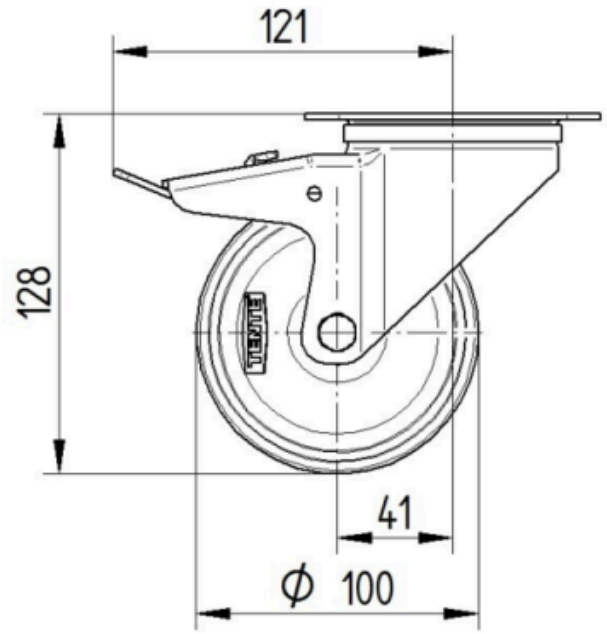

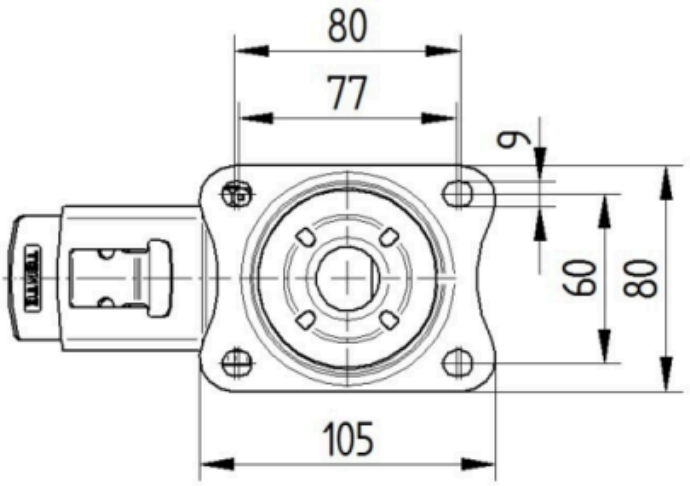

Platte 3470-080P62-105x80

