INFORMACIÓ DE PRODUCTE

ELASTECH

IFP 200x50-Ø25

EAN 4031582319842



La imatge pot diferir del producte original.

ACTUACIÓ

Actuació Roll	●●○○○
El soroll del moviment	●●●●●
Atràcia	●●●○○
Resistència a a la corrosió	●●●○○

ATRIBUCIONS BÀSIQUES

Nom del producte	Elastech
Tipus	Aro
Tracidad de carga a 4 km/h	450 kg
Tracidad de carga a 6 km/h	360 kg
Conducció elèctrica	No
Inoxidable	No
Tracidad de carga estàtica	900 kg
Temperatura (mínim)	-20 °C
Temperatura màxima (màxim)	85 °C
Pes total	1,71 kg

RODA

Tread hardness	suau
Material corporal	Alumini
Material de la banda de rodadura	pneumàtic elàstic, no marcat, vulcanitzat
El Bearing	Rodament de boles de precisió
Roda de color	Grey / No Marcatge
Protectors de fil	Sense vigilància
Diametralització	200 mm
Banda de rodadura ample	50 mm
El forat Eix Diàmetre del forat	25 mm
Longitud del cub	60 mm
Corporació ample	50 mm
La duresa del Banda de rodadura (A)	68 Shore A

© Copyright 2026 TENTE International GmbH

ELASTECH

IFP 200x50-Ø25

EAN 4031582319842

Número de comanda 00830632

Plànols del producte

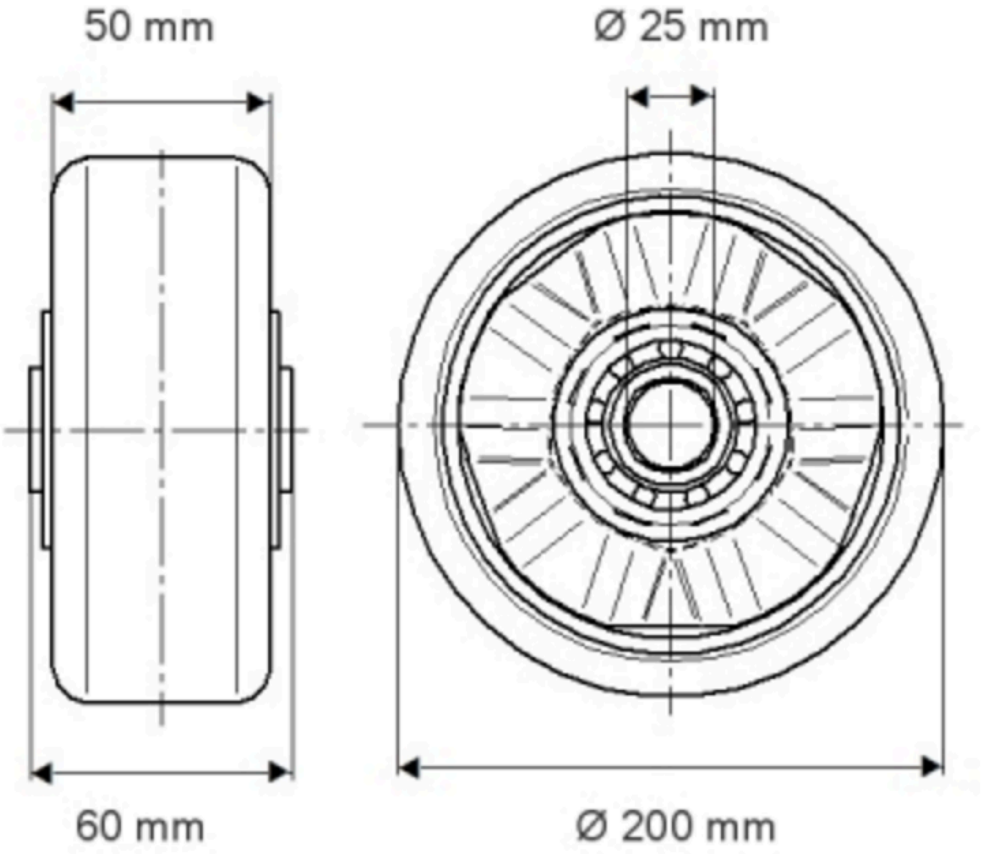

© Copyright 2026 TENTE International GmbH

ELASTECH

IFP 200x50-Ø25

EAN 4031582319342

Número de comanda 3200830632

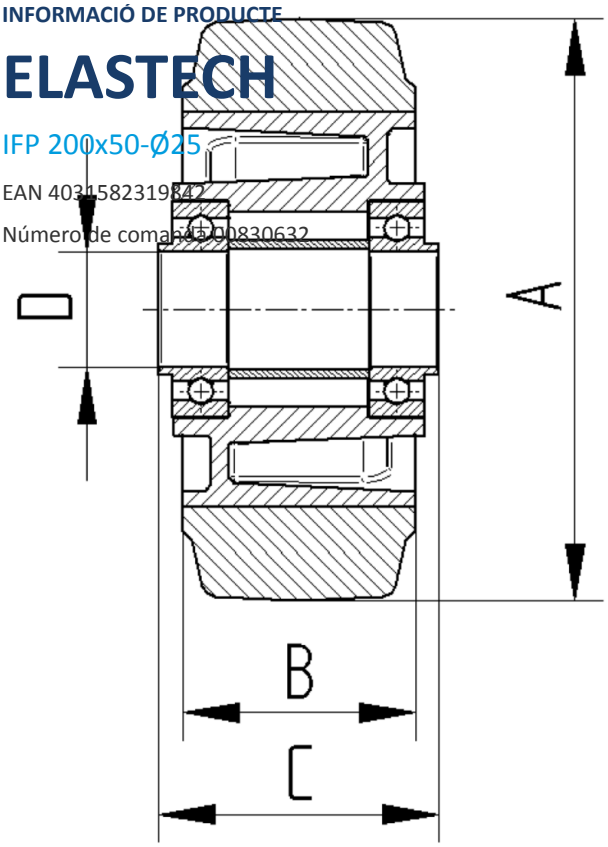

© Copyright 2026 TENTE International GmbH