TERMÉKINFORMÁCIÓK

# ZETA

4680IFP200P63

EAN 4031582365962

BETTER MOBILITY. BETTER LIFE.

A kép eltérhet az eredeti terméktől

## TELJESÍTMÉNY

| | |
|---|---|
| Gördülési ellenállás teljesítménye | ●●●●○ |
| Mozgás zajkibocsátása | ●●●●● |
| Kopás | ●●●○○ |
| Korrozióálló képesség | ●●●○○ |

## ALAPVETŐ TULAJDONSÁGOK

| | |
|---|---|
| Termék neve | Zeta |
| Ház típusa | Forgóvillás görgő |
| Standard | EN12532 - Szállítóeszközök |
| Teherbírás 4 km/h-nál | 500 kg |
| Teherbírás 6 km/h-nál | 400 kg |
| Elektromosan vezető | Nem |
| Rozsdamentes | Nem |
| Statikus teherbírás | 1000 kg |
| Hőmérséklet-tartomány (minimális) | -20 °C |
| Hőmérséklet-tartomány (maximális) | 85 °C |
| Összsúly | 3,98 kg |
| Teljes szélesség | 96 mm |

## VÁZ

| | |
|---|---|
| A ház anyaga | Acéllemez, nagyon nehéz |
| Villa alakja | Széles, Megerősített |
| Forgócsapágy | Kétsoros golyó megerősített vagy rozsdamentes |
| Szín | Kék passzivált |
| Ellensúlyoz | 55 mm |
| Körbeforgás | 310 mm |
| Kupola átmérője | 96 mm |

## KERÉK

| | |
|---|---|
| Tread hardness | puha |
| Felépítmény anyaga | Alumínium |
| Futófelület anyaga | Rugalmas gumi, nyomot nem hagyó, vulkanizált |
| Csapágy | Precíziós golyóscsapágy |
| Tengely | Csavar anyával |
| Kerék színe | Szürke / nem jelölt |
| Szálvédők | Futófelület védelem nélkül |
| Átmérő | 200 mm |
| Futófelület szélessége | 50 mm |
| Test szélessége | 50 mm |
| A futófelület keménysége (A) | 67 Shore A |

## SZERELVÉNY

| | |
|---|---|
| Szerelvény típusa | Téglalap alakú talplemez |
| Talplemez hossza | 137 mm |
| Talplemez szélessége | 105 mm |
| Lemezfurat hossza (minimális) | 75 mm |
| Lemezfurat hossza (maximális) | 80 mm |
| Lemezfurat szélessége (minimális) | 75 mm |
| Lemezfurat szélessége (maximális) | 105 mm |
| Tengely furat átmérője | 11 mm |

© Copyright 2026 TENTE International GmbH

# ZETA

4680IFP200P63

EAN 4031582365962

Rendelési szám 00829106
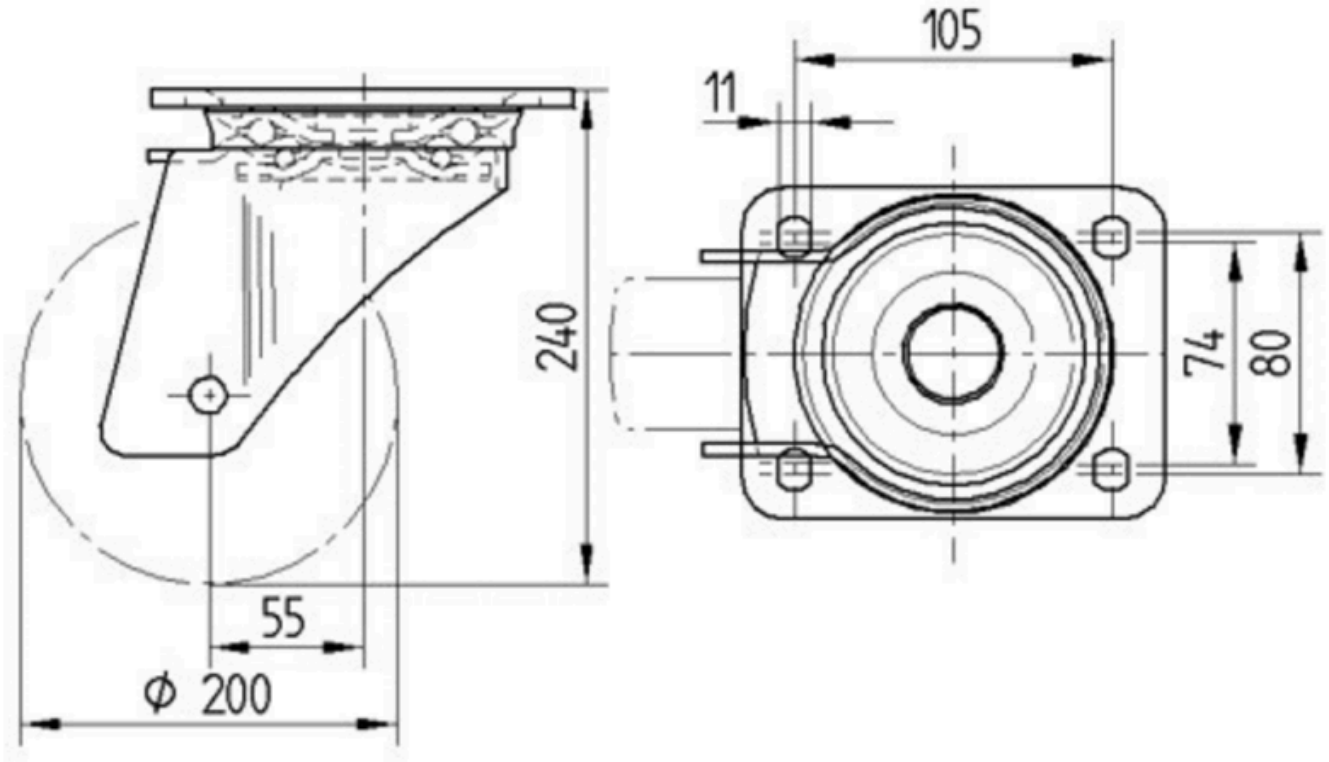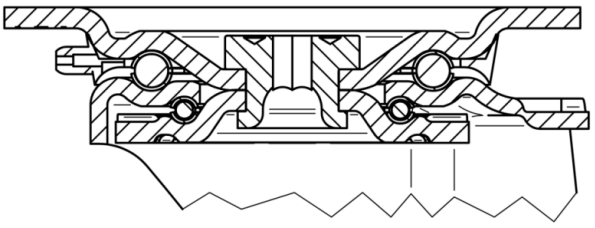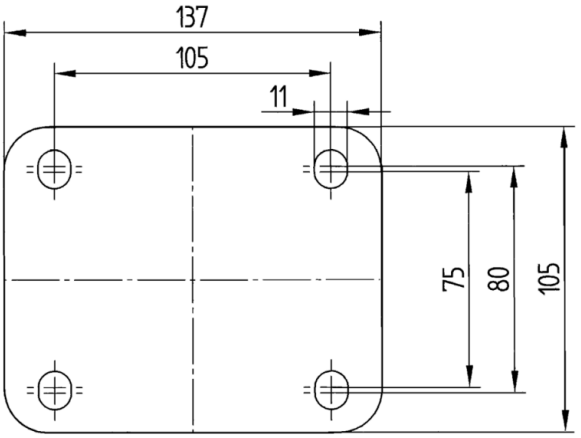
**Product Drawings**