ІНФОРМАЦІЯ ПРО ПРОДУКТ

GALEA

5077YGP100P60-90x70

EAN 4031582353501



Зображення може відрізнятися від оригінального продукту

ЕФЕКТИВНІСТЬ

Продуктивність рулону	●●●○○
Шум руху	●●●○○
Атритація	●●●○○
Стійкість до корозії	●●●●○

ОСНОВНІ АТРИБУТИ

Назва продукту	Galea
Тип	Поворотний Колісна опора із Загальне гальмо
Стандартний	EN12530 — Катори пристроїв
ОбВантажопідйомність 3 км/год	100 kg
Електропровідність	Так
Нержавіюча сталь	Ні
Статичний Вантажопідйомність	200 kg
Діапазон температур (мінімальний)	-20 °C
Діапазон температур (максимальний)	60 °C
Загальна висота	138 mm
Загальна вага	0,5 kg

КРОНШТЕЙН

Матеріал корпусу	Поліамід
Вила Форма	Закрито
Поворотний вузол	Дві м'ячі перегони
Офсет (Зсув)	40 mm
Поворотне з’єднання	205 mm

КОЛЕСО

Матеріал тіла	Поліпропілен, електричний струмопровід
Матеріал протектору	Термопластичний каучук, електричний
Носіння	Прецизійний кульковий підшипник
Захист різьби	З різьбовим поручителем
Діаметр	100 mm
Протектор	30 mm
Твердість Протектор (A)	87 Прибережна A

ВСТАНОВЛЕННЯ

Тип налаштування	Прямокутна пластина
Довжина пластини	90 mm
Ширина тарілки	70 mm
Довжина отвору для планшета (мінімальна)	60 mm
Довжина отвору для планшета (максимальна)	70 mm
Ширина отвору для планшета (мінімальна)	50 mm
Ширина отвору для планшета (максимальна)	55 mm
Діаметр отвору планшета	8 mm

© Copyright 2026 TENTE International GmbH

GALEA

5077YGP100P60-90x70

EAN 4031582353501

BETTER MOBILITY. BETTER LIFE.

Креслення продукту

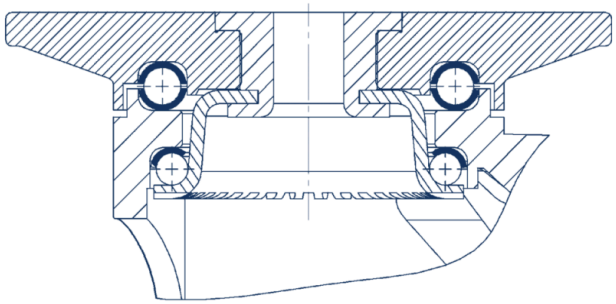

© Copyright 2026 TENTE International GmbH