INFORMACE O PRODUKTU

SUPRATECH

PJR 100x32-Ø12 HL44,4

EAN 4031582320527



Obrázek se může lišit od původního produktu

VÝKON

Valivý odpor	●●●○○
Hlučnost	●●●●○
Opotřebení	●●●○○
Odolné vůči korozi	●●●○○

ZÁKLADNÍ ATRIBUTY

Název produktu	Supratech
Typ	Kolo
Norma	EN12532 – Přepravní vybavení
Nosnost 4 km/h	80 kg
Elektrické vodivé	Ne
Nerezové	Ne
Statická Nosnost	160 kg
Rozsah teploty (minimální)	-20 °C
Teplotní rozsah (maximální)	60 °C
Celková hmotnost	0,17 kg

KOLO

Materiál středu	Polyprpylen
Materiál běhounu	Termoplastická pryž
Ložisko	Valivé ložisko
Barva Kola	Stříbrně šedá (RAL7001)
Ochranná krytka	Bez pouzdra
Průměr	100 mm
Šířka Běhoun	32 mm
Průměr otvoru pro Šroub	12 mm
Délka náboje	44,4 mm
Šířka středu kola	32 mm
Tvrdost Běhoun (A)	87 Obuv A

© Copyright 2026 TENTE International GmbH

SUPRATECH

PJR 100x32-Ø12 HL44,4

EAN 4031582320527

Objednací číslo 00030822

Výkresy produktu

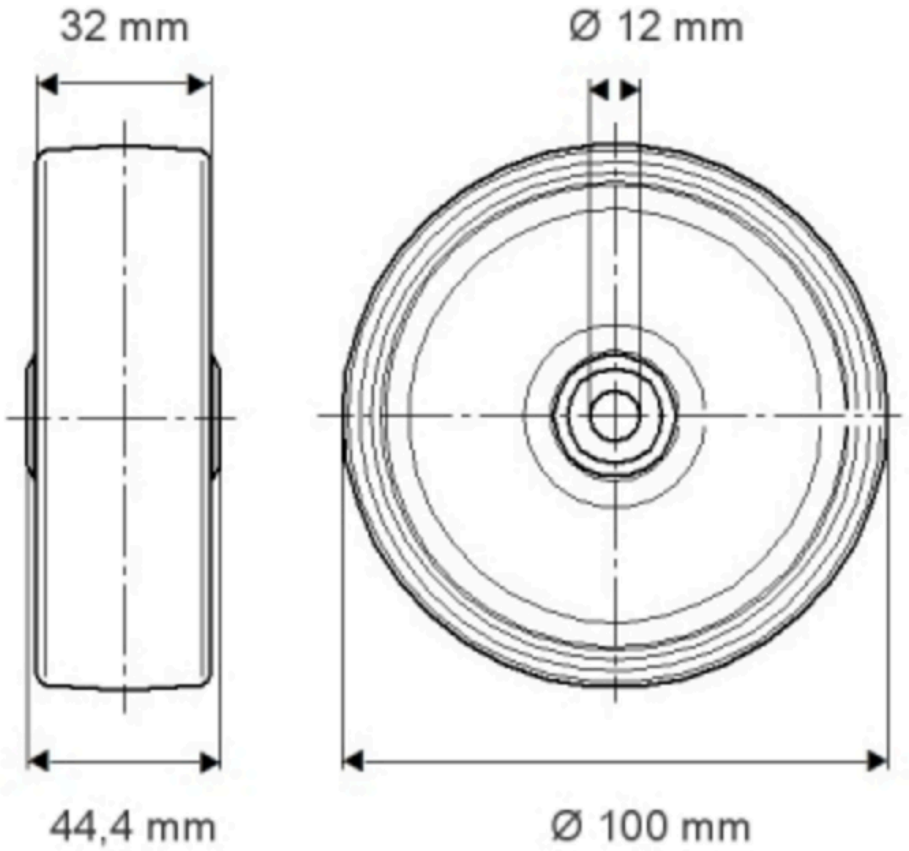

© Copyright 2026 TENTE International GmbH