INFORMAÇÕES DO PRODUTO

AGILA

2477PJP075P40

EAN 4031582050431



A imagem pode diferir do produto original

DESEMPENHO

Desempenho do rolamento	●●●○○
Ruído de movimento	●●●●○
Desgaste	●●●○○
Resistência à corrosão	●●●○○

ATRIBUTOS PRINCIPAIS

Nome do produto	Agila
Tipo	Rodízio giratório com travão total
Padrão	EN12530 - Rodízios para Dispositivos
Capacidade de carga a 3 km/h	75 kg
Elétrico condutivo	Não
Aço inoxidável	Não
Capacidade de carga estática	150 kg
Intervalo de temperatura (mínimo)	-20 °C
Intervalo de temperatura (Máximo)	60 °C
Altura total	100 mm
Largura geral	43 mm
Peso geral	0,34 kg

SUPORTE

Material da caixa	Folha de aço, média
Em Forma de Garfo	Amplo
Rolamento giratório	Duas filas de esferas
Cor	Passivada a azul
Offset	24 mm
Raio giratório	80 mm
Interferência giratória	160 mm
Diâmetro do dome	43 mm

RODA

Material do centro da roda	Polipropileno
Material do piso da roda	Borracha termoplástica
Rolamento	Rolamento de esferas de precisão
Cor da Roda	Cinzento prateado (RAL7001)
Anti-fios	Com anti-fios
Diâmetro	75 mm
Largura do Piso	25 mm
Largura do corpo	25 mm
Dureza do Piso (A)	87 Shore A

ENCAIXE

Tipo de fixação	Placa de fixação quadrada
Comprimento da placa	60 mm
Largura da placa	60 mm
Comprimento do furo da placa (mínimo)	38 mm
Comprimento do furo da placa (Máximo)	48 mm
Largura do furo da placa (Mínimo)	38 mm
Largura do furo da placa (Máximo)	48 mm
Diâmetro do furo da placa	6,3 mm

© Copyright 2026 TENTE International GmbH

AGILA

2477PJP075P40

EAN 4031582050431

Número de encomenda 00004470

Desenhos do produto

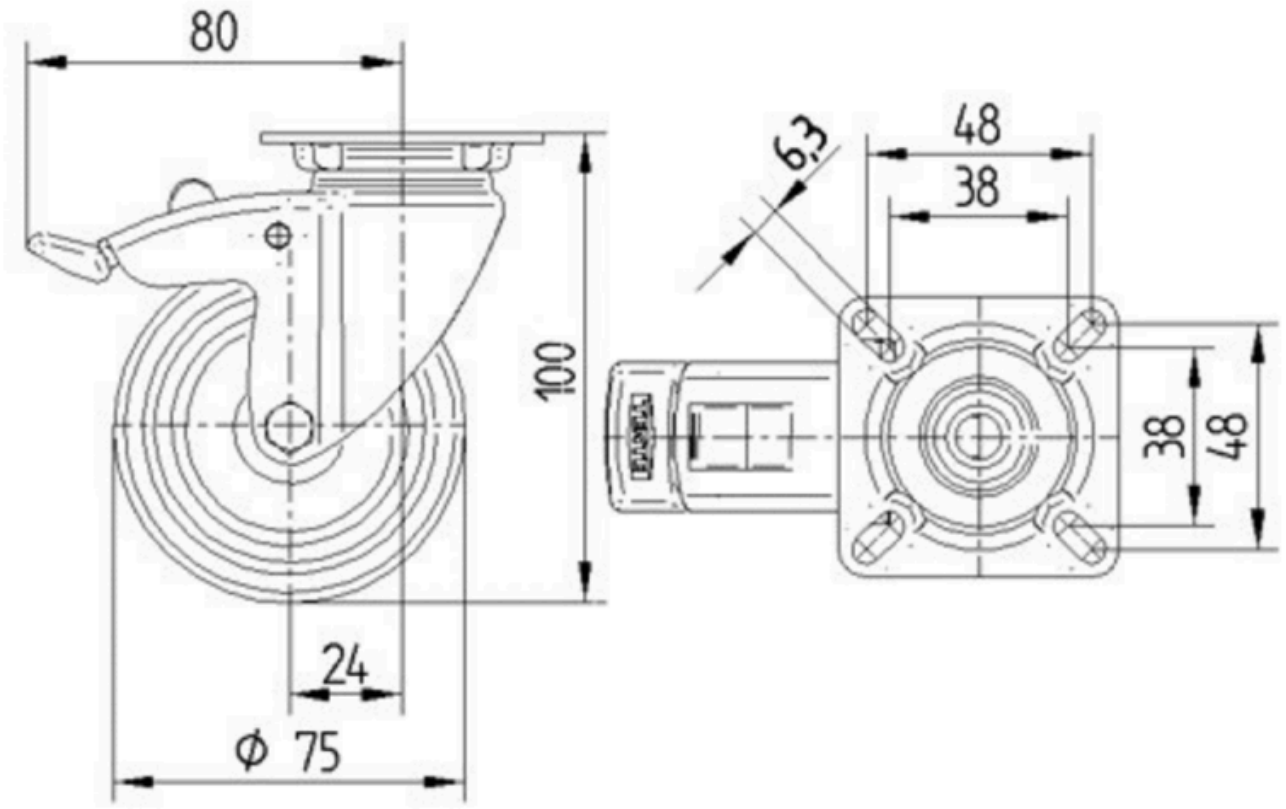

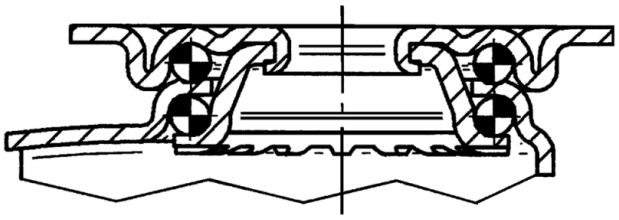

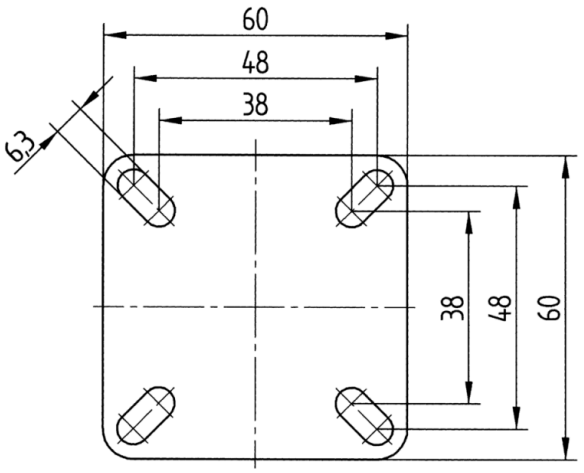

© Copyright 2026 TENTE International GmbH