ИНФОРМАЦИЯ ЗА ПРОДУКТА

ZETA REVERSE

468BTOO125P63 180°

EAN 4031582398205



Изображението може да се различава от оригиналния продукт

ИЗПЪЛНЕНИЕ

Производителност на ролката	●●●●○
Шум от движение	●○○○○
Привличане	●●●●●
Устойчив на корозия	●●●○○

ОСНОВНИ АТРИБУТИ

Име на продукта	Zeta reverse
Тип	Завъртане на Колело с Пълно заключване и пружинно Заключване по пососка
Стандартен	EN12532 - Транспортно оборудване
Товароносимост при 4 км/ч	700 kg
Товароносимост при 6 км/ч	560 kg
Електропроводим	Не
Неръждаемост	Не
Статичен Товароносимост	1400 kg
Температурен диапазон (минимален)	-40 °C
Температурен диапазон (максимален)	80 °C
Обща височина	164 mm
Общо тегло	2.85 kg

ВИЛКА

Материал на корпуса	Стоманен лист, много тежък
Форма Вилица	Обхват Закалено
Въртящ се лагер	Две състезания с топка, Закалено или Неръждаемост
Цвят	Синьо покритие
Изместване	60 mm
Интерференция при завъртане	360 mm

КОЛЕЛО

Материал на тялото	Полиамид, тежък
Материал на реазбата	Идентично с тяло на Колело
Лагер	Плъзгащ лагер
Ос	Завинтен с гайка
Предпазители за резби	Без предпазно устройство за резба
Диаметър	125 mm
Ширина на Резба	50 mm
Твърдост на Резба (D)	75 Бръснач D

ПРИЛЯГАНЕ

Тип на фитинга	Правоъгълна плака
Дължина на плаката	137 mm
Ширина на плаката	105 mm
Дължина на отвора на плаката (максимална)	105 mm
Ширина на отвора на плаката (минимална)	75 mm
Ширина на отвора на плаката (максимална)	80 mm
Диаметър на отвора на плаката	11 mm

© Copyright 2026 TENTE International GmbH

ZETA REVERSE

468BTOO125P63 180°

EAN 4031582398205

Номер на поръчката 00860931

Чертежи на продукта

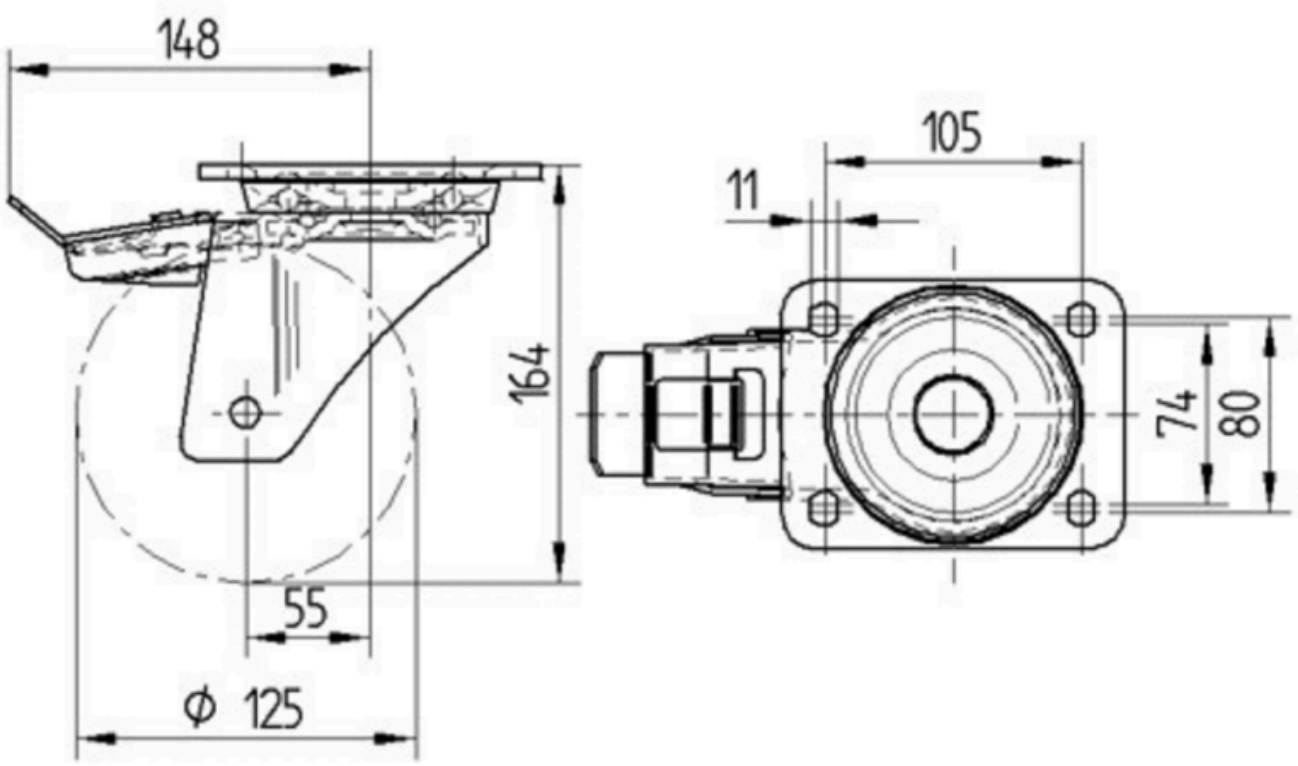

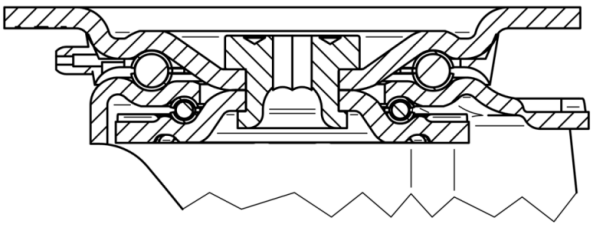

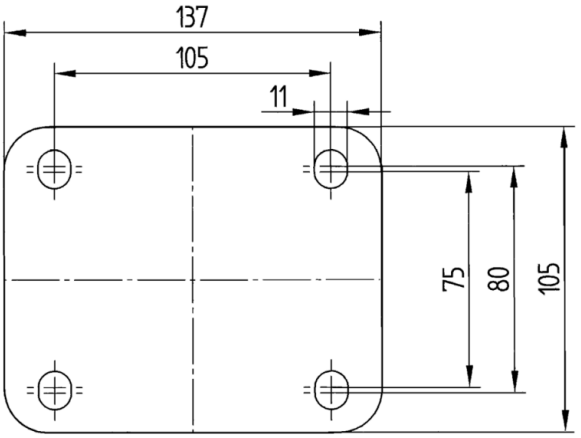

© Copyright 2026 TENTE International GmbH