INFORMACE O PRODUKTU

AGILA

2477PNP100P30

EAN 4031582421958



Obrázek se může lišit od původního produktu

VÝKON

Valivý odpor	●●●○○
Hlučnost	●●●●○
Opotřebení	●●●○○
Odolné vůči korozi	●●●●○

ZÁKLADNÍ ATRIBUTY

Název produktu	Agila
Typ	Otočné Kolečko s Totální brzda
Norma	EN12530 – Kolečka zařízení
Nosnost 3 km/h	60 kg
Elektrické vodivé	Ne
Nerezové	Ne
Statická Nosnost	120 kg
Rozsah teploty (minimální)	-20 °C
Teplotní rozsah (maximální)	60 °C
Celková výška	135 mm
Celková hmotnost	0,53 kg

UCHYCENÍ

Materiál pouzdra	Ocelový plech, střední
Tvar Vidlice	Široký
Otočné ložisko	dvouřadá kuličková dráha
Barva vidlice	Pasivováno modrou
Vyosení	38 mm
Poloměr otáčení	88 mm
Průměr otáčení	176 mm

KOLO

Tread hardness	měkký
Materiál středu	Polyprpylen
Materiál běhounu	Polyuretan, Napěněný
Ložisko	Přesné kuličkové ložisko
Ochranná krytka	S ložiskovým pouzdrem
Průměr	100 mm
Šířka Běhoun	30 mm
Tvrdost Běhoun (A)	70 Shore A

MONTÁŽ

Typ uchycení	Díra na šroub
Průměr otvoru uchycení	11 mm
Informace	Kolečka lze namontovat pomocí standardních šroubů libovolné délky.

© Copyright 2026 TENTE International GmbH

AGILA

2477PNP100P30

EAN 4031582421958

BETTER MOBILITY. BETTER LIFE.

Výkresy produktu

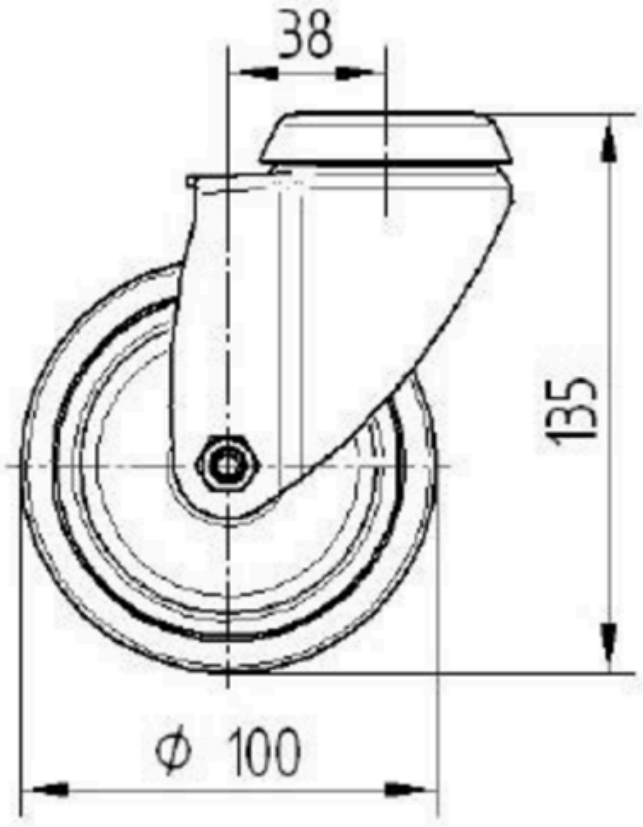

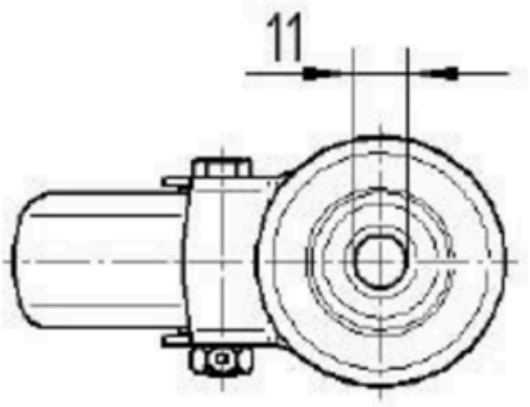

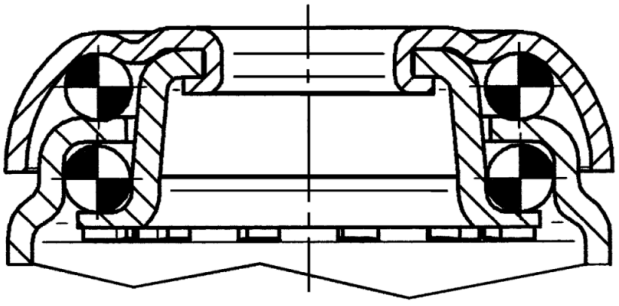

© Copyright 2026 TENTE International GmbH