INFORMACIJE O PROIZVODU

AGILA

2477DIK150R47-27-30

EAN 4031582326222



Slika se može razlikovati od originalnog proizvoda

PERFORMANSE

Performanse kotrljanja	●●●○○
Buka u pokretu	●●●○○
Ishrana	●●●○○
otpornost na rdju	●●●○○

OSNOVNI ATRIBUTI

Naziv proizvoda	Agila
Tip	Okreni Tocak sa potpuna kocnica
Standard	EN12530 - Kastori uređaja
Nosivost na 3 km/h	100 kg
Električni provod	no
nerdjajuci	no
Statički Nosivost	200 kg
Temperaturni opseg (Minimalno)	-10 °C
Opseg temperature (maksimalni)	40 °C
Sveukupna visina	188 mm

KUCISTE

Materijal kućišta	Čelični list, srednji
oblik viljuska	siroko
okretni lezaj	Dve lopte
Boja	plavo cinkovano
ofset	36 mm
okretni radijus	131 mm
Otpor okretanju	262 mm

TOCAK

Materijal za telo	Čelik lista
materijal omotaca	Cvrsta guma, bez obeležavanja
Nošenje	konusi lezaj
stitnici omotaca	Sa threadguard
Prečnik	150 mm
Širina omotac	32 mm
Teškoća gazećeg omotac (A)	80 Šešelj A

PRILAGOĐAVANJE

Tip uklapanja	Sintetički proširivač, kvadrat
ekspandirajuci nastavak (Minimalno)	27 mm
ekspandirajuci nastavak (maksimalno)	30 mm
Savet	Naznačite potreban unutrašnji dijametar cevi prilikom naručivanja.

© Copyright 2026 TENTE International GmbH

AGILA

2477DIK150R47-27-30

EAN 4031582326222

TENTE
BETTER MOBILITY. BETTER LIFE.

Crteži proizvoda

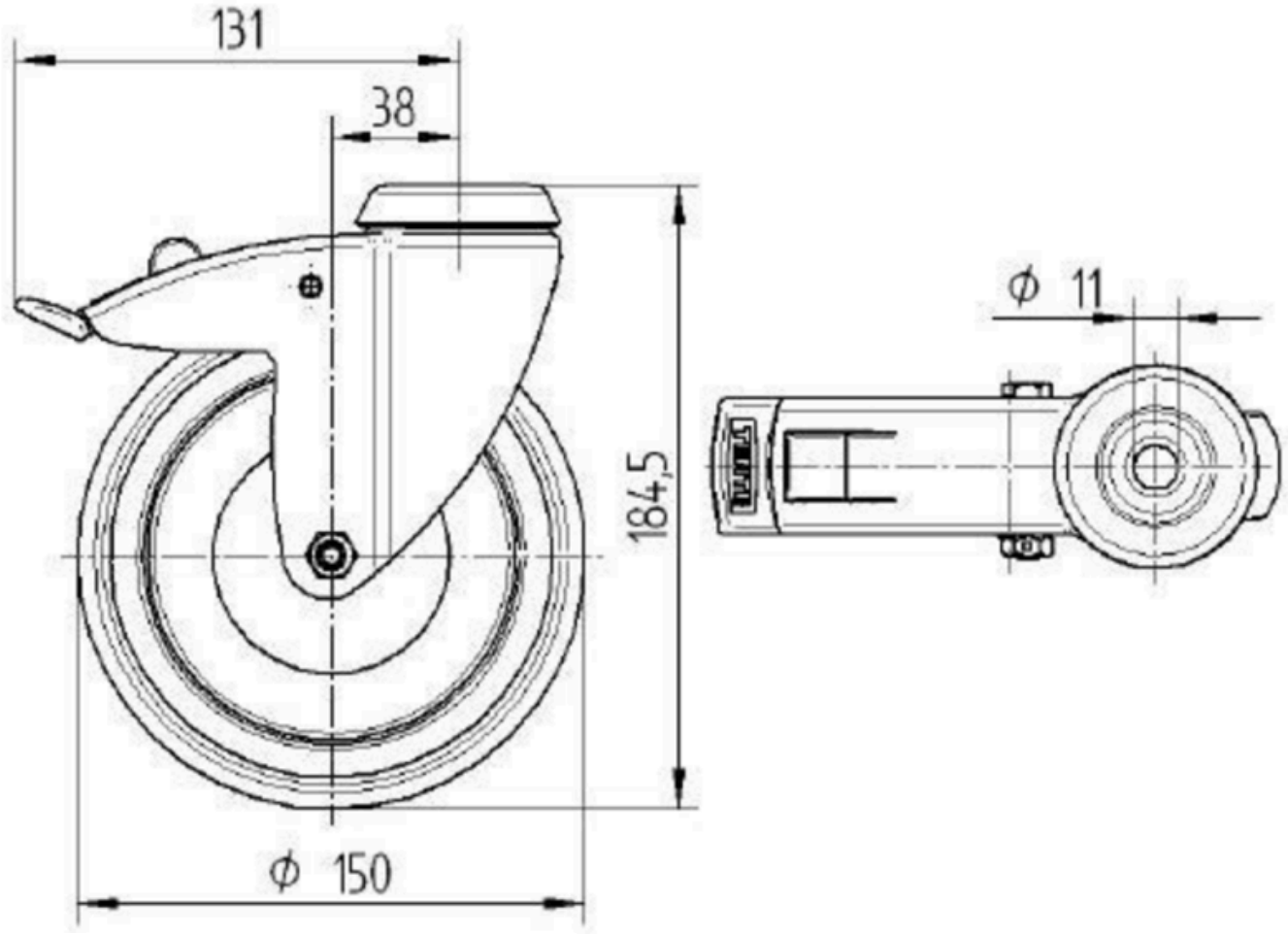

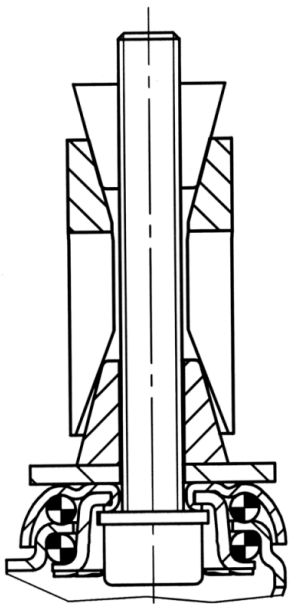

© Copyright 2026 TENTE International GmbH