INFORMACIÓ DE PRODUCTE

LINEA

5941UAC100R05-28 RAL9002

EAN 4031582352849



La imatge pot diferir del producte original.

ACTUACIÓ

Actuació Roll	●●●●●
El soroll del moviment	●●●○○
Atràcia	●●●●○
Resistència a a la corrosió	●●●●○

ATRIBUCIONS BÀSIQUES

Nom del producte	Linea
Tipus	Rueda giratoria con Freno direccional
Tracidad de carga a 3 km/h	120 kg
Conducció elèctrica	No
Inoxidable	Sí
Tracidad de carga estàtica	240 kg
Temperatura (mínim)	-10 °C
Temperatura màxima (màxim)	40 °C
Alçada total	120 mm
Àmplia general	82 mm
Pes total	0,93 kg

SUPORT

Material d'habitatge	Poliamida
Forquilla Forma	Suport Twin Roda
Scamiento giratorio	Rodament de boles de precisió
Color	El blanc gris (RAL9002)
Desplaçament	32 mm
Scio de giro	108 mm
Sterferencia de giro	216 mm
Dome Dictel	52 mm

RODA

Material corporal	Poliamida
Material de la banda de rodadura	Poliuretà, Injectat
El Bearing	Rodament de boles de precisió Inoxidable
Protectors de fil	Amb la guardaespatlles
Diametralització	100 mm
Banda de rodadura ample	20 mm
La duresa del Banda de rodadura (A)	92 Shore A

FITACIÓ

Tipus de Fitting	Espiga, Roda
Pern Diamant	28 mm
Pern Longitud	40 mm

El Deutscher Dissenyador Club

Premi Interzum

Premi IF Disseny

© Copyright 2026 TENTE International GmbH

LINEA

5941UAC100R05-28 RAL9002

EAN 4031582352849

BETTER MOBILITY. BETTER LIFE.

Plànols del producte

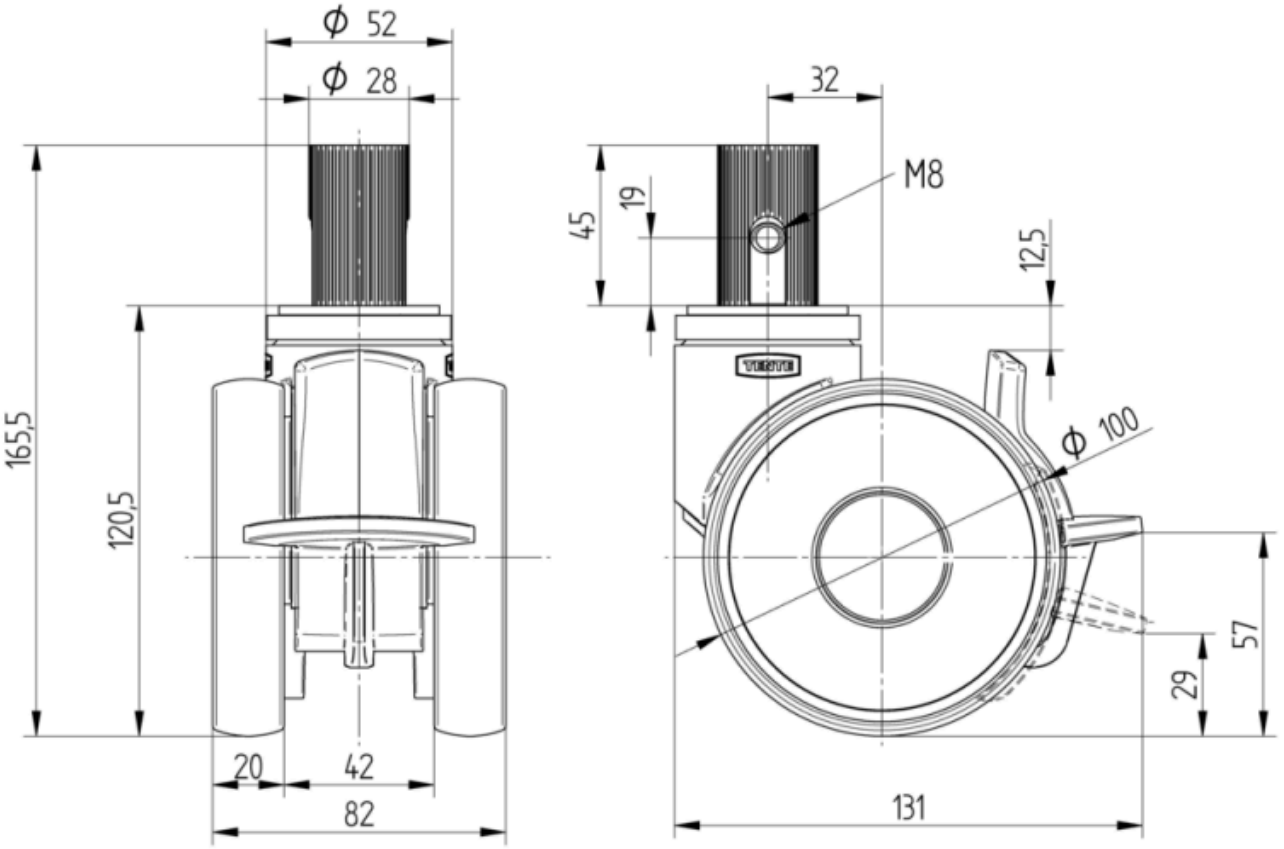

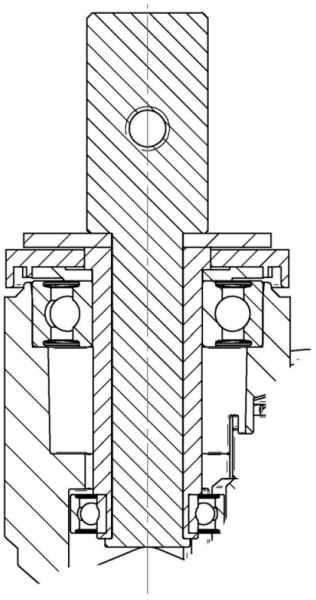

El Deutscher Dissenyador Club

Premi Interzum

Premi IF Disseny

© Copyright 2026 TENTE International GmbH