PRODUKTINFORMATION

ZETA

4681TOP160P63

EAN 4031582308044



Bild kann vom Originalprodukt abweichen

PERFORMANCE

Laufverhalten	●●●○○
Fahrgeräusch	●●●○○
Abrieb	●●●●○
Korrosionsbeständigkeit	●●●○○

HAUPTMERKMALE

Produktname	Zeta
Typ	Lenkrolle mit Richtungsfeststeller
Norm	EN12532 - Transportgeräte
Tragfähigkeit bei 4 km/h	800 kg
Tragfähigkeit bei 6 km/h	640 kg
Elektrisch-leitfähig	Nein
Rostfrei	Nein
Statische Tragfähigkeit	1600 kg
Temperaturbereich (Minimum)	-30 °C
Temperaturbereich (Maximum)	80 °C
Bauhöhe	200 mm
Gesamtbreite	96 mm
Gesamtgewicht	3,28 kg

GEHÄUSE

Gehäusematerial	Stahlblech, sehr schwer
Gabelform	Bauchig, verstärkt
Schwenklager	Kugelbahn, zweireihig, verstärkt oder rostfrei
Farbe	Blaupassiviert
Ausladung	55 mm
Störkreis	230 mm
Dom Durchmesser	96 mm

RAD

Material des Radkörpers	Polyamid, schwer
Material der Lauffläche	Identisch mit Radkörper
Lager	Präzisionskugellager
Achse	Verschraubt
Radfarbe	Natürliches Weiß
Fadenschutz	Ohne Fadenschutz
Durchmesser	160 mm
Breite der Lauffläche	50 mm
Breite des Radkörpers	50 mm
Härte der Lauffläche (D)	75 Shore D

BEFESTIGUNG

Befestigungsart	Mittelgroße rechteckige Platte
Plattenlänge	137 mm
Plattenbreite	105 mm
Plattenlochlänge (Minimum)	75 mm
Plattenlochlänge (Maximum)	80 mm
Plattenlochbreite (Minimum)	75 mm
Plattenlochbreite (Maximum)	105 mm
Plattenloch Durchmesser	11 mm

© Copyright 2026 TENTE International GmbH

ZETA

4681TOP160P63

EAN 4031582308044

Bestellnummer 00830076

Produktzeichnungen

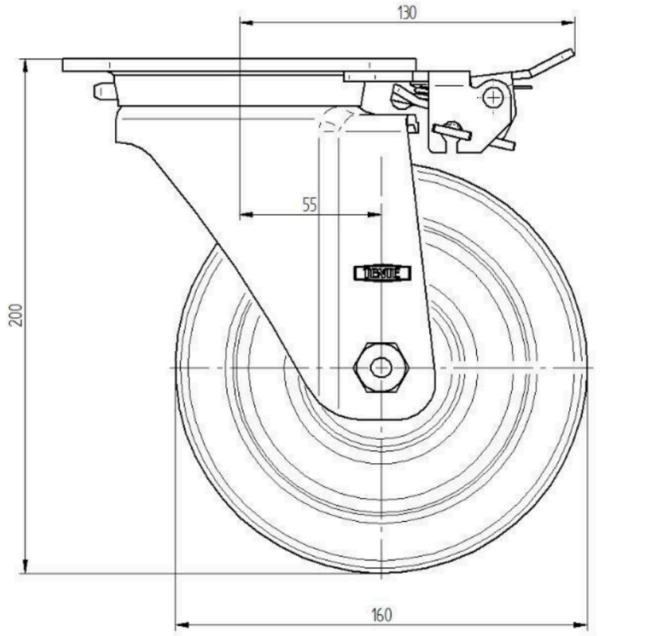

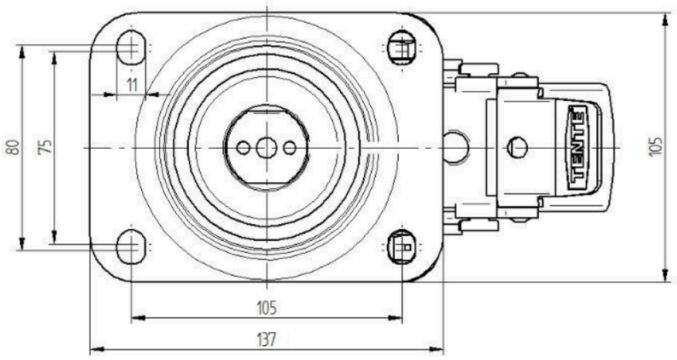

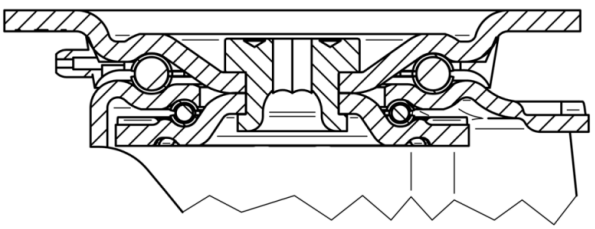

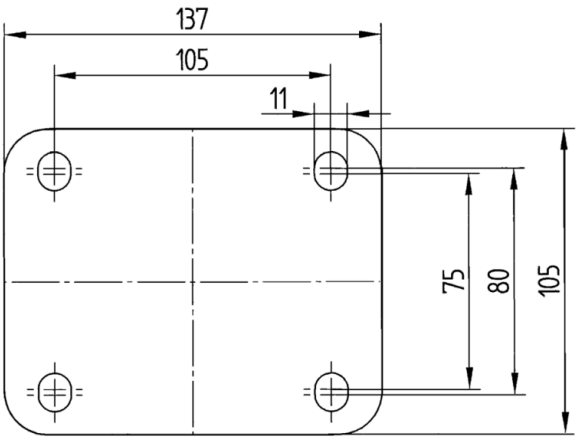

© Copyright 2026 TENTE International GmbH