MONO

5025PJH080S70-10X15 TFR

EAN 4031582385762

BETTER MOBILITY. BETTER LIFE.



CHAPE

Déport	34 mm
Rayon d'encombrement	74 mm
Diamètre d'encombrement	148 mm
Diamètre du filetage	0 mm

ROUE

Diamètre	80 mm
Largeur du bandage	24 mm

RACCORD

Diamètre de la tige	10 mm
Longueur de la tige	15 mm

PERFORMANCE

Performance de roulage	●●●○○
Bruit de mouvement	●●●○○
Usure	●●●○○
Résistance à la corrosion	●●●●○

ATTRIBUTS DE BASE

Nom du produit	Mono
Capacité de charge à 3 km/h	70 kg
Conducteur d'électricité	no
Inoxydable	no
Capacité de charge statique	140 kg
Plage de température (minimale)	-10 °C
Plage de température (maximale)	40 °C
Hauteur	110 mm
Poids	0.2 kg

© Copyright 2026 TENTE International GmbH

MONO

5025PJH080S70-10X15 TFR

EAN 4031582385762

BETTER MOBILITY. BETTER LIFE.

Dessins du produit

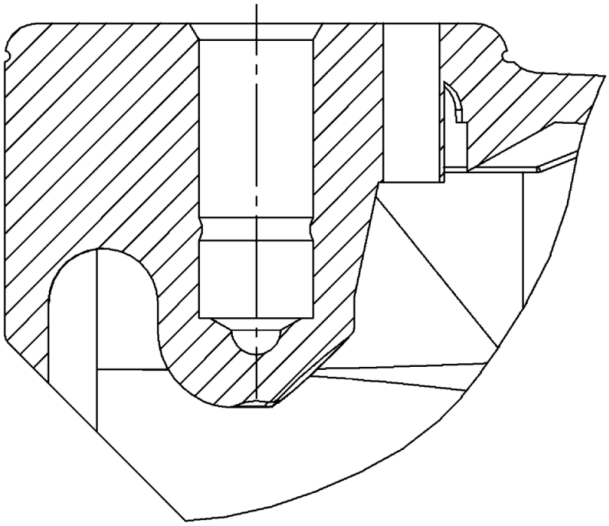

© Copyright 2026 TENTE International GmbH