INFORMAZIONI DI PRODOTTO

GALEA

5077YGP125P60-90x70

EAN 4031582353525



L'immagine può differire dal prodotto originale

PRESTAZIONI

Prestazioni di rotolamento	●●●○○
Rumore	●●●○○
Attrito	●●●○○
Resistenza alla corrosione	●●●●○

ATTRIBUTI PRINCIPALI

Nome del prodotto	Galea
Tipo	Ruota girevole con freno totale
Standard	EN12530 - Ruote per dispositivi
Portata a 3 km/h	100 kg
Elettricamente conduttivo	Sì
Inossidabile	No
Portata statica	200 kg
Intervallo di temperatura (minimo)	-20 °C
Intervallo di temperatura (massimo)	60 °C
Altezza totale	163 mm
Peso complessivo	0,41 kg

SUPPORTO

Materiale di costruzione	Poilammide
Forma della forcella	Chiuso
Cuscinetto del supporto	Doppio giro di sfere
Disassamento	40 mm
Ingombro di piroettamento	205 mm

RUOTA

Materiale del corpo	Polipropilene, elettricamente conduttivo
Materiale del battistrada	Gomma termoplastica, elettroconduttiva
Cuscinetto	Cuscinetti a sfere di precisione
Parafili	Con parafili
Diametro	125 mm
Larghezza battistrada	30 mm
Durezza del Battistrada (A)	87 Shore A

FISSAGGIO

Tipo di fissaggio	Piastra rettangolare
Lunghezza della piastra	90 mm
Larghezza della piastra	70 mm
Lunghezza foro piastra (minima)	60 mm
Lunghezza foro piastra (massima)	70 mm
Larghezza foro piastra (minima)	50 mm
Larghezza foro piastra (massima)	55 mm
Diametro del foro della piastra	8 mm

© Copyright 2026 TENTE International GmbH

GALEA

5077YGP125P60-90x70

EAN 4031582353525

BETTER MOBILITY. BETTER LIFE.

Disegni del prodotto

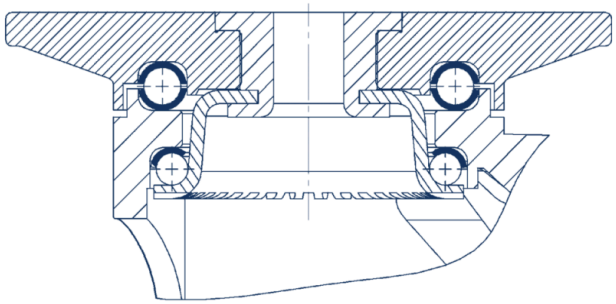

© Copyright 2026 TENTE International GmbH