TERMÉKINFORMÁCIÓK

ELASTECH

IEP 100x40 HL45 asm.

EAN 4031582319668



A kép eltérhet az eredeti terméktől

KERÉK

Tread hardness	puha
Felépítmény anyaga	Alumínium
Futófelület anyaga	Rugalmas gumi, fekete, vulkanizált
Csapágy	Precíziós golyóscsapágy
Kerék színe	Fémes
Szálvédők	Futófelület védelem nélkül
Átmérő	100 mm
Futófelület szélessége	40 mm
Tengely furat átmérője	8 mm
Kerékagy hossza	45 mm
Test szélessége	40 mm
A futófelület keménysége (A)	68 Shore A

TELJESÍTMÉNY

Gördülési ellenállás teljesítménye	●●●●○
Mozgás zajkibocsátása	●●●●●
Kopás	●●●○○
Korrozióálló képesség	●●●○○

ALAPVETŐ TULAJDONSÁGOK

Termék neve	Elastech
Ház típusa	Kerék
Standard	EN12532 - Szállítóeszközök
Teherbírás 4 km/h-nál	200 kg
Elektromosan vezető	Nem
Rozsdamentes	Nem
Statikus teherbírás	400 kg
Hőmérséklet-tartomány (minimális)	-20 °C
Hőmérséklet-tartomány (maximális)	85 °C
Összsúly	0,51 kg

© Copyright 2026 TENTE International GmbH

ELASTECH

IEP 100x40 HL45 asm.

EAN 4031582319668

Rendelési szám 00002341

Termékrajzok

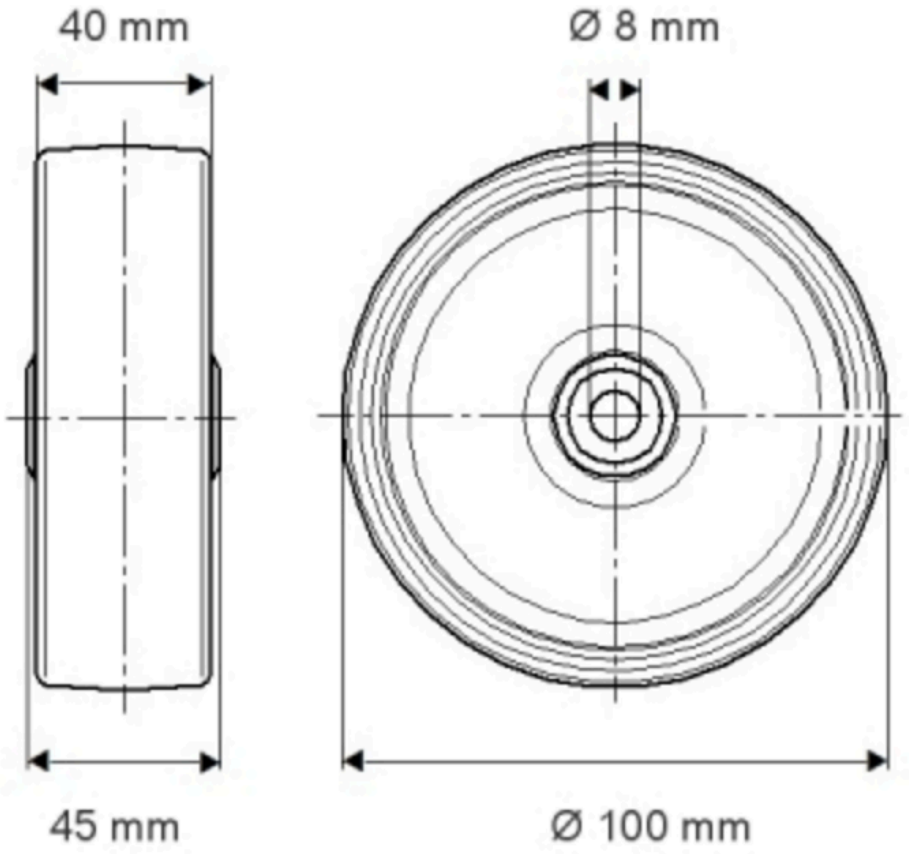

© Copyright 2026 TENTE International GmbH

ELASTECH

IEP 100x40 HL45 asm.

EAN 4031582319668

Rendelési szám 00002341

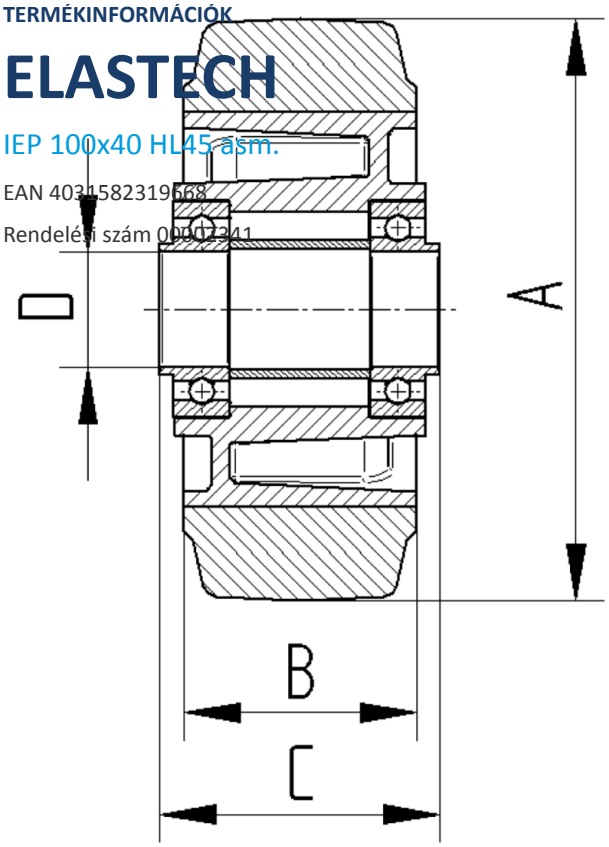

BETTER MOBILITY. BETTER LIFE.

© Copyright 2026 TENTE International GmbH