PRODUKTINFORMATION

NOVATECH

ITP 100x40-Ø15 HL40 cv

EAN 4031582383867



Billedet kan afvige fra det oprindelige produkt

YDEEVNE

Rullemodstand	●●●●○
Kørselsstøj	●●●○○
Abrasion	●●●●○
Rustbeskyttelse	●●●○○

PRIMÆRE EGENSKABER

Produktnavn	Novatech
Type	Hjul
Standard	EN12532 – Transportudstyr
Belastning ved 4 km/t	300 kg
Belastning ved 6 km/t	240 kg
Elektrisk ledende	Nej
Rustfri	Nej
Belastning Statisk	600 kg
Temperaturområde (minimum)	-10 °C
Temperaturområde (maksimum)	60 °C
Samlet vægt	0,46 kg

HJUL

Tread profile	konveks
Fælgmateriale	Aluminium
Hjulbanemateriale	Polyuretan, Støbt
Leje	Præcisionskugleleje
Hjul farve	Honninggul (RAL1005)
Trådfang	Uden trådfang
Diameter	100 mm
Hjulbane bredde	40 mm
Aksel Huldiameter	15 mm
Navlængde	40 mm
Fælgbredde	40 mm
Hårdhed af Hjulbane (A)	92 Shore A
Hårdhed af Hjulbane (D)	42 Shore D
Velegnet til	pimespo_still_wagner

© Copyright 2026 TENTE International GmbH

NOVATECH

ITP 100x40-Ø15 HL40 cv

EAN 4031582383867

Bestillingsnummer 00830212

Produkttegninger

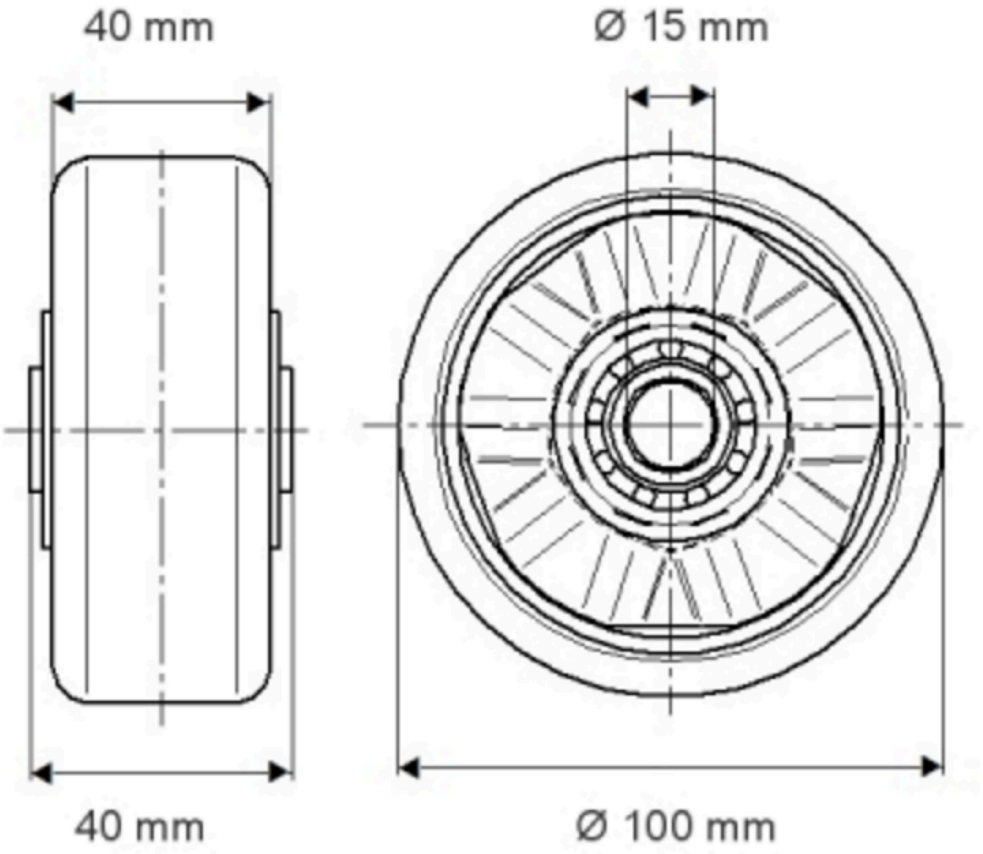

© Copyright 2026 TENTE International GmbH

NOVATECH

ITP 100x40-D15 HL40 cv

EAN 4031582383867

Bestillingsnummer 00830212

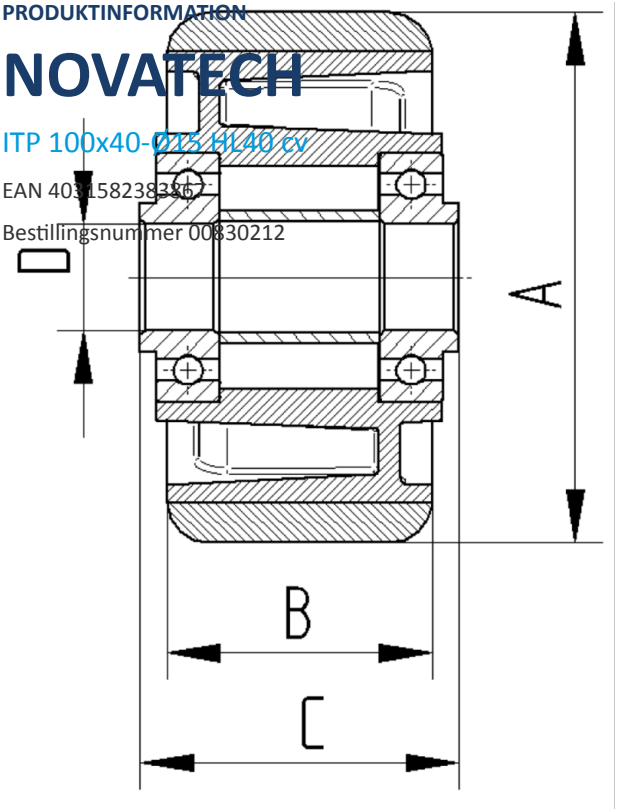

BETTER MOBILITY. BETTER LIFE.

© Copyright 2026 TENTE International GmbH