제품 정보

AGILA

2477PNP125P30

EAN 4031582421972



이미지는 원래 제품과 다를 수 있습니다.

성능

롤 성능	●●●○○
움직임 소음	●●●○○
내마모성	●●●○○
부식방지	●●●○○

핵심 속성

제품명	Agila
하우징 유형	토탈락 장치가 있는 회전식 캐스터
표준	EN12530 - 장치 캐스터
3km/h에서의 적재 용량	75 kg
전기 전도성	아니요
스테인리스	아니요
정지 중 하중용량	150 kg
온도 범위(최소)	-20 °C
온도 범위(최대)	60 °C
총높이	160 mm
전체 체중	0.87 kg

하우징

주택 자재	강판, 중
Fork 외형	다양한
스위블 베어링	볼 레이스 2회
색상	파란색 부동태화
오프셋	41 mm
회전 반경	131 mm
회전 간섭	262 mm

휠

Tread hardness	부드러운
차체 재질	폴리프로필렌
트레드 재질	폴리우레탄, Foamed
베어링	정밀 볼 베어링
스레드 가드	스레드가드 포함
직경	125 mm
트레드 폭	32 mm
트레드의 경도(A)	70 Shore A

피팅

피팅 유형	볼트홀
볼트 홀 직경	11 mm
힌트	캐스터는 길이에 관계없이 표준 나사로 장착할 수 있습니다.

© Copyright 2026 TENTE International GmbH

AGILA

2477PNP125P30

EAN 4031582421972

제품 도면

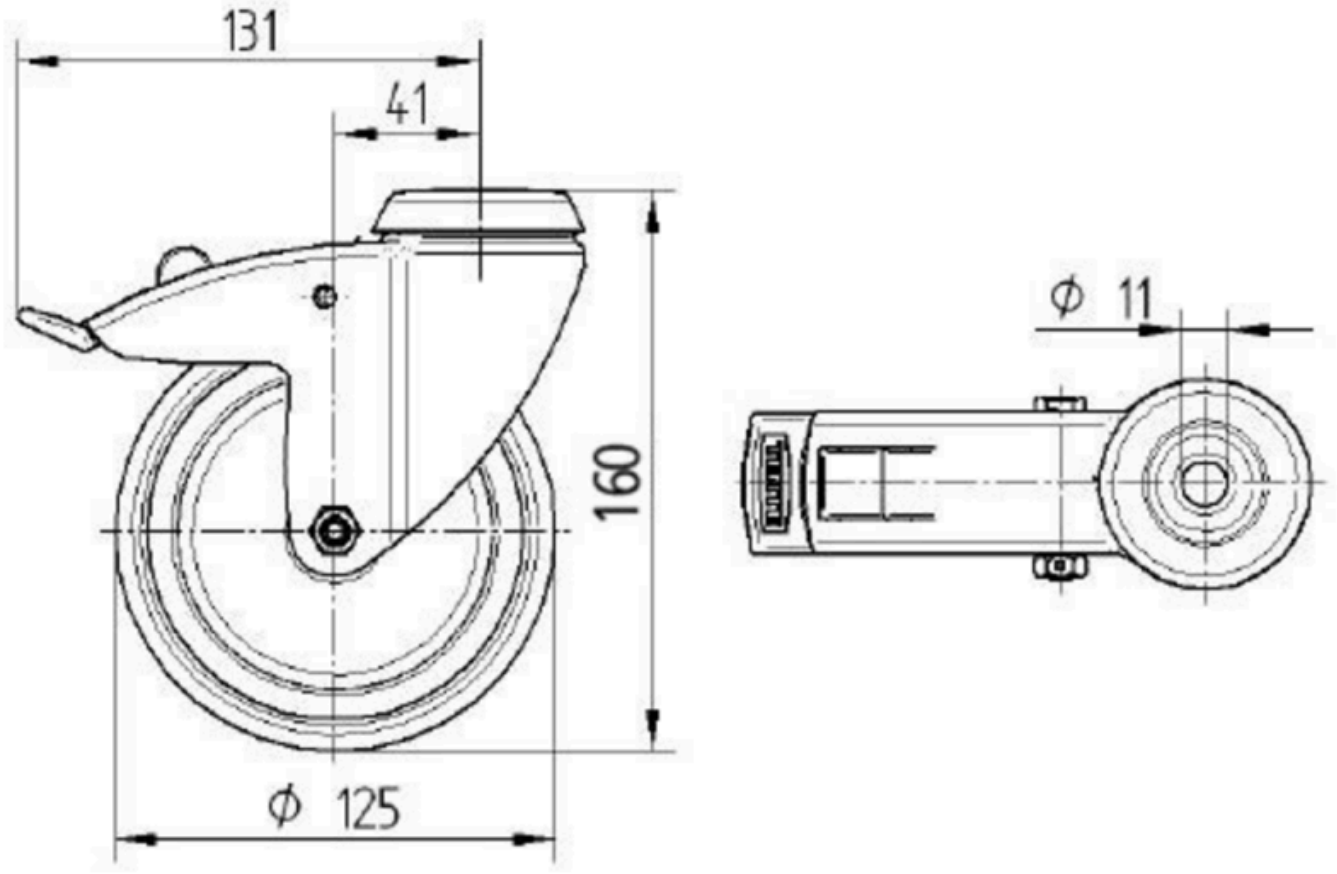

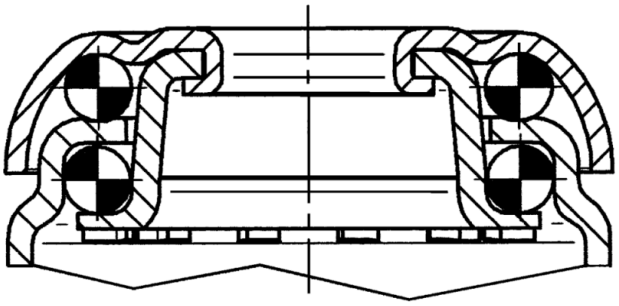

© Copyright 2026 TENTE International GmbH