INFORMACJE O PRODUKCIE

ALPHA STAINLESS

8477UOD080P30-11

EAN 4031582377187



Obraz może różnić się od oryginalnego produktu

WYDAJNOŚĆ

Wydajność rolek	●●●●○
Hałas ruchowy	●●○○○
Odejście	●●●●●
Odporność na korozję	●●●●●

PODSTAWOWE ATUTY

Nazwa produktu	Alpha stainless
Typ	Kółko obrotowe z Blokada pełna
Standardowy	EN12532 — Sprzęt transportowy
Nośność przy 4 km/h	150 kg
Przewodzące prąd elektryczny	Nie
Nierdzewne	Tak
Nośność statyczne	300 kg
Zakres temperatur (minimalny)	-25 °C
Zakres temperatur (maksymalny)	80 °C
Wysokość całkowita	108 mm
Waga całkowita	0,84 kg

OBUDOWA

Materiał obudowy	Nierdzewne, ciężka
Kształt Widelec	Poszerzane
Łożysko obrotowe	Dwa wyścigi kulkowe
Kolor	Stal Nierdzewne
Wysięg	44,5 mm
Zasięg działania koła	242 mm

KOŁO

Materiał ciała	Poliamid
Materiał bieżni	Identyczny z korpusem Koło
Łożysko	Łożysko walcowe, Nierdzewne
Oś	Przykręcane za pomocą nakrętki
Średnica	80 mm
Szerokość Bieżnia	34 mm
Twardość Bieżnia (D)	75 Shore D

MOCOWANIE

Typ mocowania	Otwór na śrubę
Średnica otworu Trzpień	11 mm

© Copyright 2026 TENTE International GmbH

ALPHA STAINLESS

8477UOD080P30-11

EAN 4031582377187

BETTER MOBILITY. BETTER LIFE.

Rysunki produktu

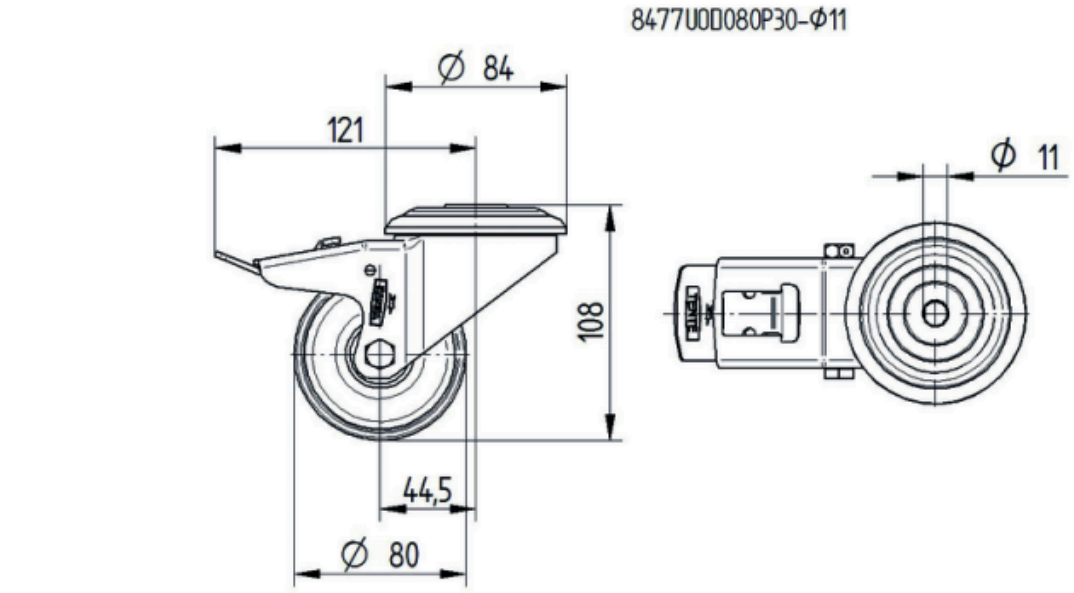

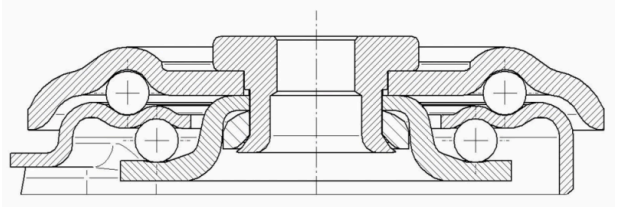

© Copyright 2026 TENTE International GmbH