产品信息

# PURETECH

## PVR 250x60-Ø25

EAN 4031582321340



图片可能与原产品不同

### 表现

| | |
|---|---|
| 滚动性能 | ●●●○○ |
| 运动噪音 | ●●●●○ |
| 损耗 | ●●●○○ |
| 耐腐蚀性 | ●●●○○ |

### 核心属性

| | |
|---|---|
| 产品名称 | Puretech |
| 外壳类型 | 轮子 |
| 标准 | EN12532 - 运输器械 |
| 4 公里/小时的载重 | 295 kg |
| 导电 | 否 |
| 不锈 | 否 |
| 静态载重 | 590 kg |
| 温度范围（最低） | -20 °C |
| 最高温度范围 | 60 °C |
| 总重量 | 2.87 kg |

### 轮子

| | |
|---|---|
| 轮体材料 | 聚丙烯 |
| 胎面材料 | 实心橡胶，黑色 |
| 轴承 | 滚柱轴承 |
| 轮子颜色 | 石墨黑 （RAL9011） |
| 侧盖 | 无螺纹护罩 |
| 直径 | 250 mm |
| 胎面宽度 | 60 mm |
| 轴孔直径 | 25 mm |
| 中心长度 | 74 mm |
| 轮体宽度 | 60 mm |
| 胎面硬度 （A） | 80 岸 A |

© Copyright 2026 TENTE International GmbH

# PURETECH

PVR 250x60-Ø25

EAN 4031582321340

订单号 00050608

**产品图纸**

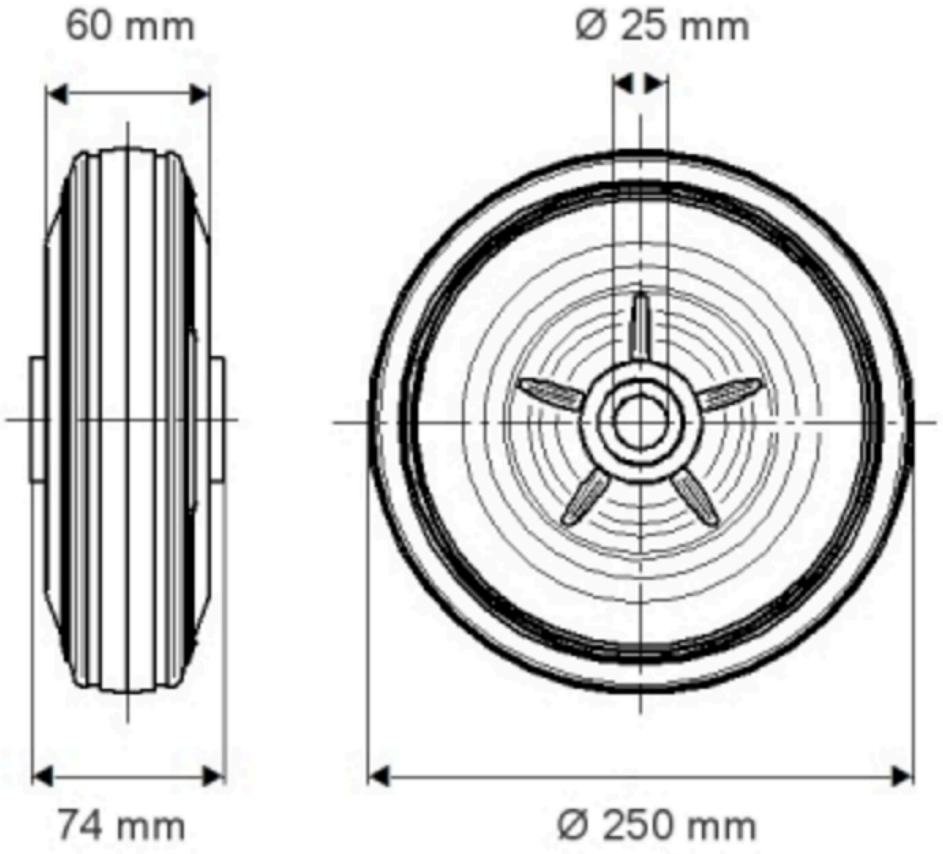


© Copyright 2026 TENTE International GmbH