INFORMATIONS SUR LE PRODUIT

PURETECH

PVR 125x37-Ø12 HL44

EAN 4031582321265



L'image peut différer du produit d'origine

ROUE

Matériau du corps	Polypropylène
Bandage	Caoutchouc semi-élastique, noir
Roulement	Roulements rouleaux
Couleur Roue	Noir graphite (RAL9011)
Pare-fils	Sans protège-filet
Diamètre	125 mm
Largeur du Bandage	37 mm
Diamètre du trou de l'Axe	12 mm
Longueur de moyeu	44 mm
Largeur du corps	37 mm
Dureté du Bandage (A)	80 Shore A

PERFORMANCE

Performance du rouleau	● ● ● ○ ○
Bruit de mouvement	● ● ● ● ○
Attrition	● ● ● ○ ○
Résistance à la corrosion	● ● ● ○ ○

ATTRIBUTS DE BASE

Nom du produit	Puretech
Type	Roue
Standard	EN12532 - Équipement de transport
Capacité de charge à 4 km/h	100 kg
Conducteur électrique	Non
Inoxydable	Non
Statique Capacité de charge	200 kg
Plage de température (minimale)	-20 °C
Plage de température (maximale)	60 °C
Poids global	0.47 kg

© Copyright 2026 TENTE International GmbH

PURETECH

PVR 125x37-Ø12 HL44

EAN 4031582321265

Numéro de commande 00030955

Dessins du produit

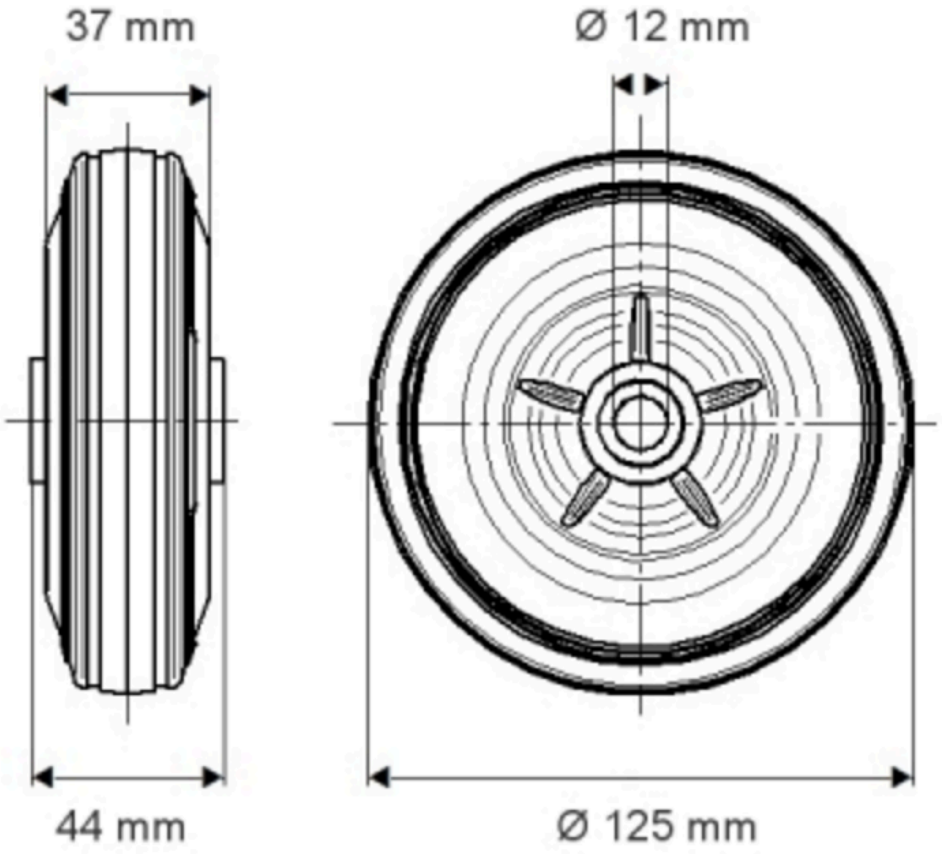

© Copyright 2026 TENTE International GmbH