INFORMACIÓ DE PRODUCTE

ICS

5327PJX125P51 INOX

EAN 4031582367447



La imatge pot diferir del producte original.

ACTUACIÓ

Actuació Roll	●●●○○
El soroll del moviment	●●●●○
Atràcia	●●●○○
Resistència a a la corrosió	●●●●●

ATRIBUCIONS BÀSIQUES

Nom del producte	ICS
Tipus	Rueda giratoria con Freno total
Tracidad de carga a 3 km/h	100 kg
Conducció elèctrica	No
Inoxidable	Sí
Tracidad de carga estàtica	200 kg
Temperatura (mínim)	-10 °C
Temperatura màxima (màxim)	40 °C
Alçada total	166 mm
Pes total	0,72 kg

SUPORT

Material d'habitatge	Poliamida
Forquilla Forma	Escàs
Scamiento giratorio	Espiga, Swiveling
Desplaçament	38 mm
Sterferencia de giro	259 mm

RODA

Material corporal	Polipropilè
Material de la banda de rodadura	El cautxú termoplàstic
El Bearing	Rodament de boles de precisió, Segellat
Protectors de fil	Guàrdia integrada
Diametralització	125 mm
Banda de rodadura ample	32 mm
La duresa del Banda de rodadura (A)	87 Shore A

FITACIÓ

Tipus de Fitting	Placa rectangular
Placa llarga	95 mm
Placa ampla	70 mm
Longitud del forat de placa (màxim)	75 mm
Amplària del forat de placa (màxim)	50 mm
Placa de diàmetre	11 mm

Premi IF Disseny

© Copyright 2026 TENTE International GmbH

ICS

5327PJX125P51 INOX

EAN 4031582367447

TENTE
BETTER MOBILITY. BETTER LIFE.

Plànols del producte

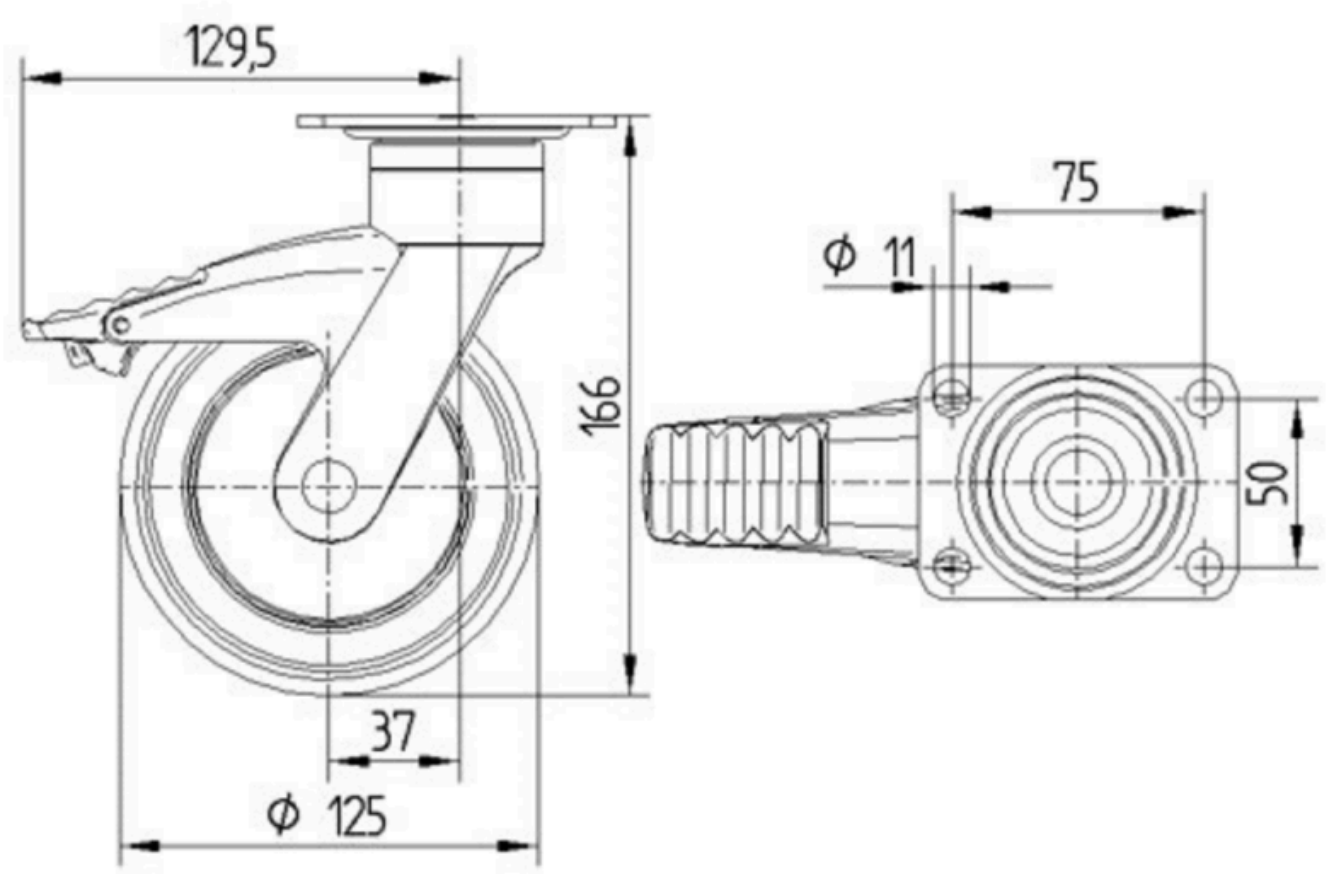

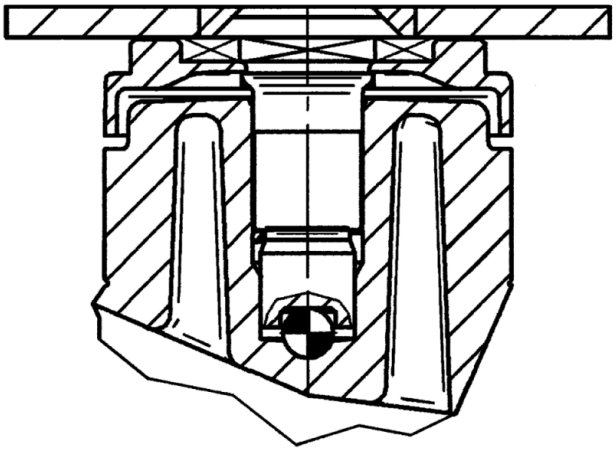

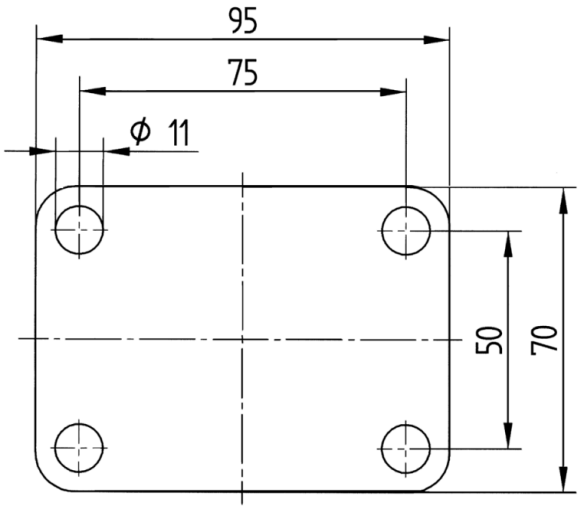

Premi IF
Disseny

© Copyright 2026 TENTE International GmbH