製品情報

KAPPA LOAD

9652TOO250P63 CL67

EAN 4031582314915



画像は元の製品と異なる場合があります

パフォーマンス

回転性能	●●●●●
動きのノイズ	●●○○○
摩擦	●●●●●
耐食性	●●●●○

コア属性

製品名	Kappa load
ハウジングタイプ	トータルロック付き自在キャスター、前方向
標準	EN12533 - 重量物向けキャスター
4km/hの耐荷重	1320 kg
6km/hの耐荷重	1100 kg
導電性	いいえ
ステンレス	いいえ
静荷重	2200 kg
温度範囲（最小）	-40 °C
最大温度範囲	80 °C
取付高	305 mm
全幅	116 mm
総重量	5.29 kg

ハウジング

ハウジング材質	鋳鉄、鍛鉄、重量系
フォーク形状	幅広い、強化版
旋回ベアリング	ディープグルーブボールスラストローラーベアリング
ハウジング色	青色被膜保護
オフセット	61 mm
旋回半径	187.5 mm
旋回径	375 mm
Lubrication nipple	1
ドーム径	111 mm

車輪

本体材質	ポリアミド、重量系
トレッド材質	車輪本体と同一
ベアリング	プレーンベアリング
車軸	ナットでネジ止め
車輪色	ナチュラルホワイト
スレッドガード	スレッドガードなし
直径	250 mm
トレッド幅	50 mm
ボディ幅	50 mm
トレッドの硬度（D）	75 ショアD

フィッティング

フィッティングタイプ	長方形プレート
プレート長	135 mm
プレート幅	110 mm
プレート穴長（最小）	75 mm
プレート穴長（最大）	80 mm
プレート穴幅（最小）	75 mm
プレート穴幅（最大）	105 mm
プレート穴径	11 mm

© Copyright 2026 TENTE International GmbH

KAPPA LOAD

9652TOO250P63 CL67

EAN 4031582314915

注文番号 00830408

製品図面

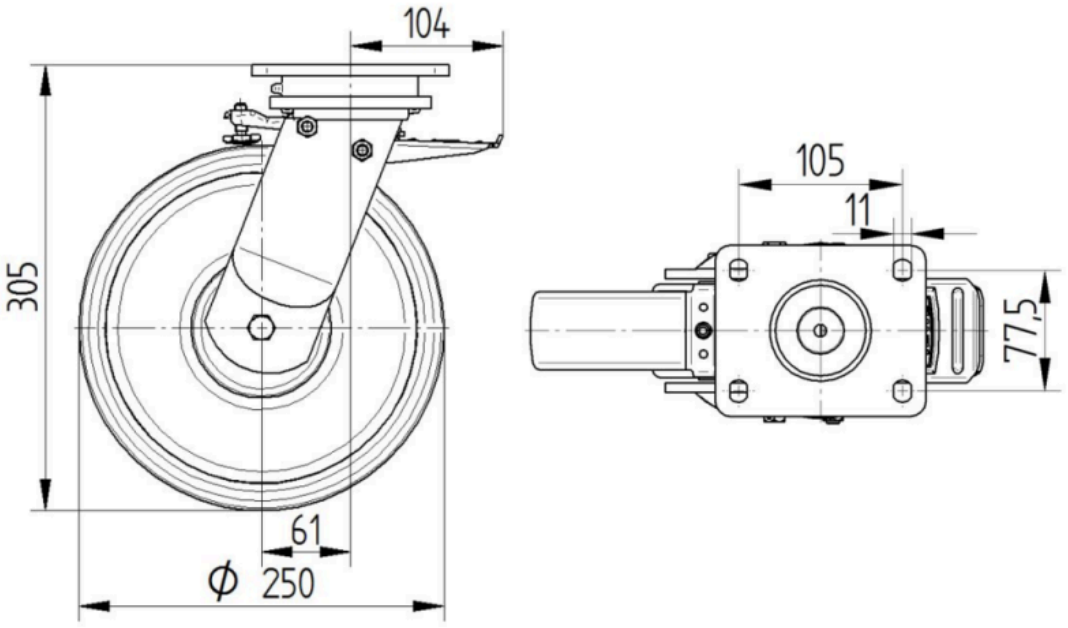

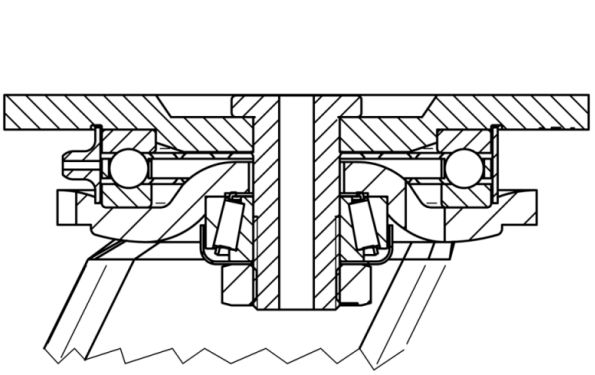

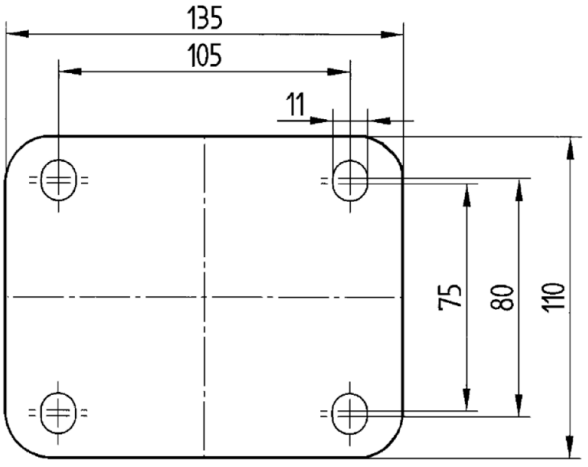

© Copyright 2026 TENTE International GmbH