INFORMAZIONI DI PRODOTTO

KAPPA LOAD

9651ITP160P63 CL67 cv

EAN 4031582367157



L'immagine può differire dal prodotto originale

PRESTAZIONI

Prestazioni di rotolamento	●●●●○
Rumore	●●●○○
Attrito	●●●●○
Resistenza alla corrosione	●●●●○

ATTRIBUTI PRINCIPALI

Nome del prodotto	Kappa load
Tipo	Ruota girevole con blocco direzionale
Standard	EN12532 - Attrezzature di trasporto
Portata a 4 km/h	800 kg
Portata a 6 km/h	640 kg
Elettricamente conduttivo	No
Inossidabile	No
Portata statica	1600 kg
Intervallo di temperatura (minimo)	-10 °C
Intervallo di temperatura (massimo)	60 °C
Altezza totale	205 mm
Larghezza complessiva	110 mm
Peso complessivo	4,41 kg

SUPPORTO

Materiale di costruzione	Ghisa, o ferro forgiato, pesante
Forma della forcella	Largo, Rinforzato
Cuscinetto del supporto	Cuscinetto a rulli reggispinta con scanalatura profonda
Colore	Passivato blu
Disassamento	58 mm
Raggio di piroettamento	140 mm
Ingombro di piroettamento	280 mm
Lubrication nipple	1
Diametro cuffia superiore	111 mm

RUOTA

Tread profile	convesso
Materiale del corpo	Alluminio
Materiale del battistrada	Poliuretano, Colato
Cuscinetto	Cuscinetti a sfere di precisione
Asse	Vite con dado
Colore Ruota	Giallo miele (RAL1005)
Parafili	Senza parafili
Diametro	160 mm
Larghezza battistrada	50 mm
Larghezza corpo	50 mm
Durezza del Battistrada (A)	92 Shore A
Durezza del Battistrada (D)	42 Shore D

FISSAGGIO

Tipo di fissaggio	Piastra rettangolare
Lunghezza della piastra	135 mm
Larghezza della piastra	110 mm
Lunghezza foro piastra (minima)	75 mm
Lunghezza foro piastra (massima)	80 mm
Larghezza foro piastra (minima)	75 mm
Larghezza foro piastra (massima)	105 mm
Diametro del foro della piastra	11 mm

© Copyright 2026 TENTE International GmbH

KAPPA LOAD

9651ITP160P63 CL67 cv

EAN 4031582367157

Numero d'ordine 00838814

Disegni del prodotto

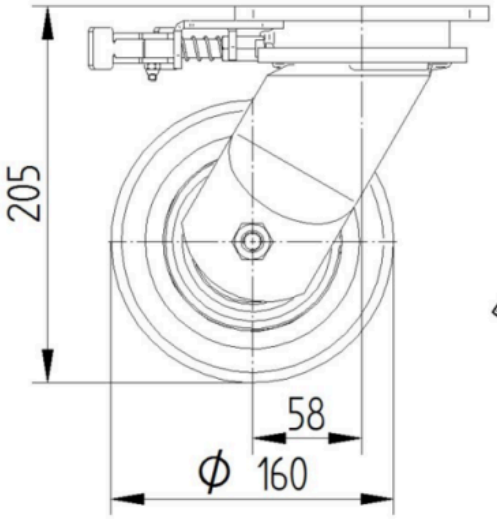

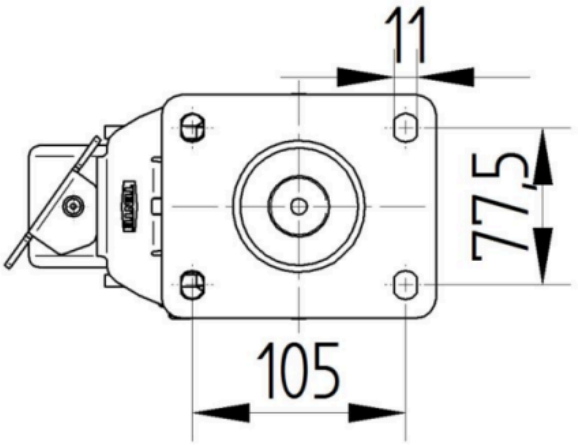

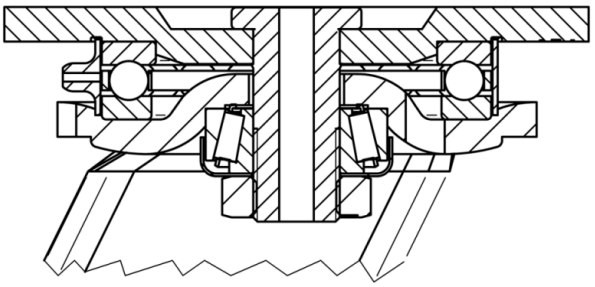

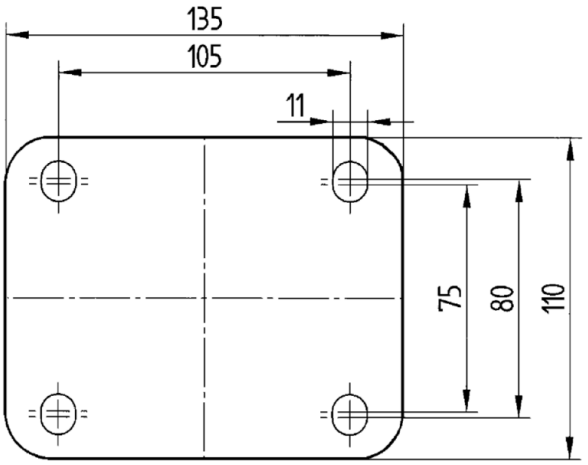

© Copyright 2026 TENTE International GmbH