製品情報

MAXTECH

UAD 125x32-Ø12 HL44 natural/3004

EAN 4031582322767



画像は元の製品と異なる場合があります

パフォーマンス

回転性能	●●●○○
動きのノイズ	●●●○○
摩擦	●●●●○
耐食性	●●●●●

コア属性

製品名	Maxtech
ハウジングタイプ	車輪
標準	EN12532 - 輸送機器
4km/hの耐荷重	200 kg
導電性	いいえ
ステンレス	はい
静荷重	400 kg
温度範囲（最小）	-25 °C
最大温度範囲	80 °C
総重量	0.31 kg

車輪

本体材質	ポリアミド
トレッド材質	ポリウレタン、樹脂成型
ベアリング	ローラーベアリング、ステンレス
車輪色	ナチュラルホワイト
直径	125 mm
トレッド幅	32 mm
車軸穴径	12 mm
ハブの長さ	44 mm
ボディ幅	32 mm
トレッドの硬度（A）	92 ショアA
トレッドの硬度（D）	42 ショアD

© Copyright 2026 TENTE International GmbH

MAXTECH

UAD 125x32-Ø12 HL44 natural/3004

EAN 4031582322767

注文番号 00034191

製品図面

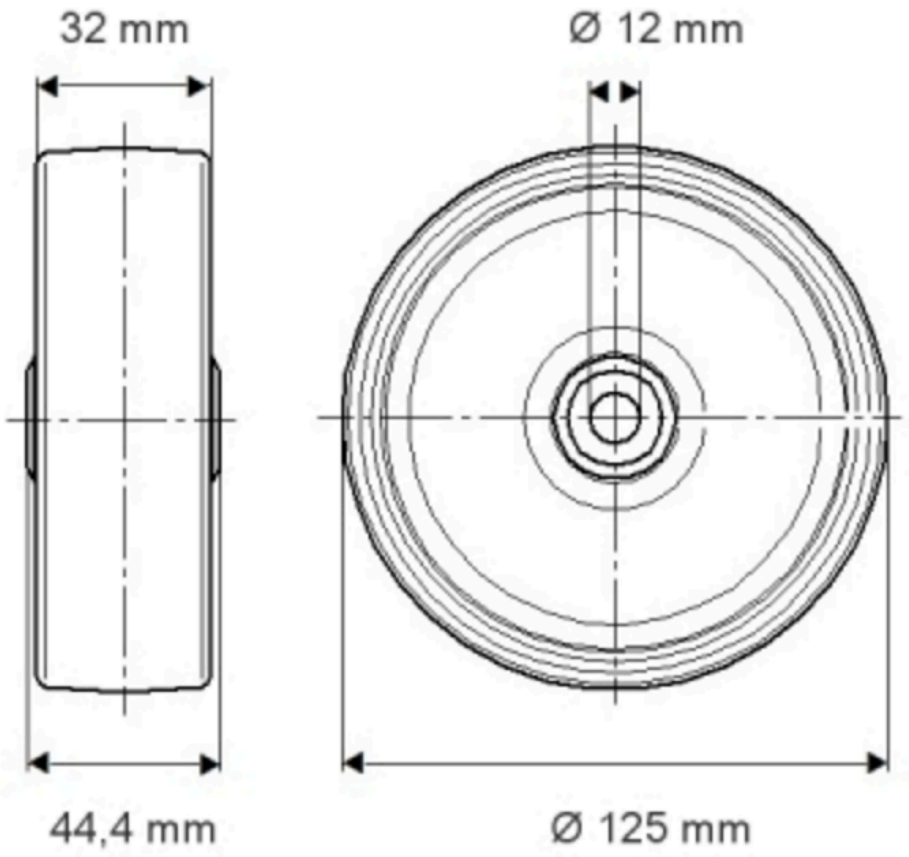

© Copyright 2026 TENTE International GmbH