제품 정보

PURETECH AIR

PPO400x100-Ø25 HL74 4PR

EAN 4031582410877



이미지는 원래 제품과 다를 수 있습니다.

휠

차체 재질	폴리프로필렌
트레드 재질	공압 타이어, 라인 프로파일
베어링	플레인 베어링
스레드 가드	스레드가드 없음
직경	400 mm
트레드 폭	100 mm
차축 홀 직경	25 mm
허브 길이	74 mm

성능

롤 성능	● ○ ○ ○ ○
움직임 소음	● ● ● ○ ○
내마모성	● ● ● ○ ○
부식방지	● ● ● ○ ○

핵심 속성

제품명	Puretech air
하우징 유형	휠
3km/h에서의 적재 용량	140 kg
전기 전도성	아니요
스테인리스	아니요
정지 중 하중용량	280 kg

© Copyright 2026 TENTE International GmbH

PURETECH AIR

PPO400x100-Ø25 HL74 4PR

EAN 4031582410877

BETTER MOBILITY. BETTER LIFE.

제품 도면

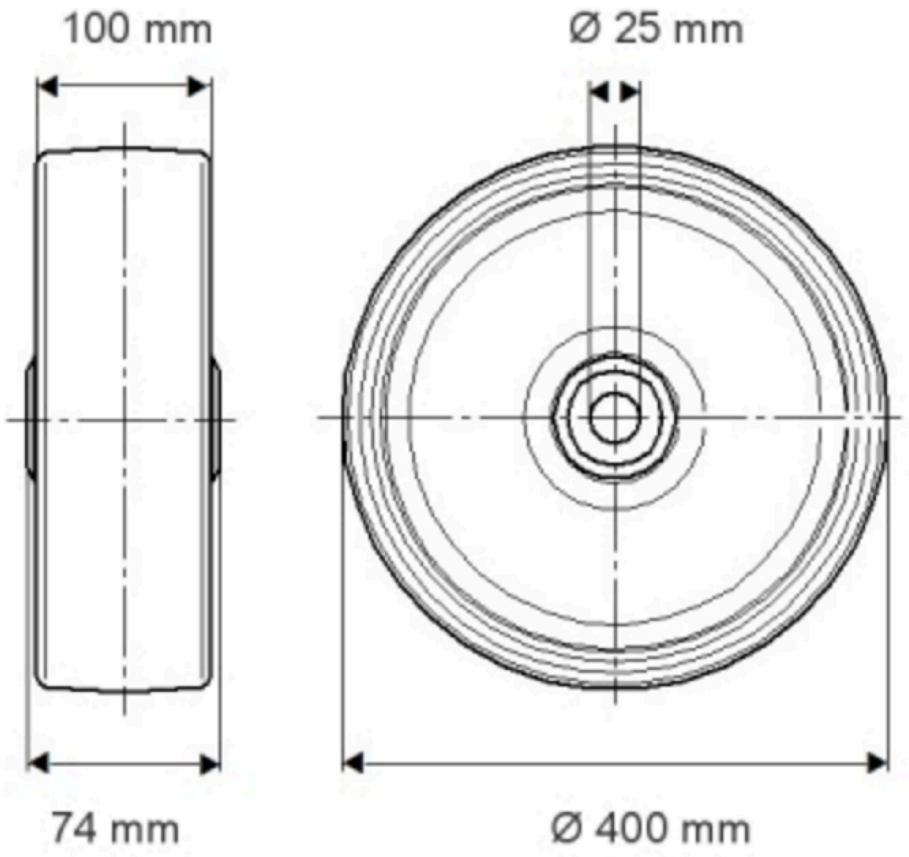

© Copyright 2026 TENTE International GmbH