製品情報

KAPPA LOAD

9651ITP160P63 CL67 cv

EAN 4031582367157



画像は元の製品と異なる場合があります

パフォーマンス

回転性能	●●●●○
動きのノイズ	●●●○○
摩擦	●●●●○
耐食性	●●●●○

コア属性

製品名	Kappa load
ハウジングタイプ	方向ロック付き旋回キャスター
標準	EN12532 - 輸送機器
4km/hの耐荷重	800 kg
6km/hの耐荷重	640 kg
導電性	いいえ
ステンレス	いいえ
静荷重	1600 kg
温度範囲（最小）	-10 °C
最大温度範囲	60 °C
取付高	205 mm
全幅	110 mm
総重量	4.41 kg

ハウジング

ハウジング材質	鋳鉄、鍛鉄、重量系
フォーク形状	幅広い、強化版
旋回ベアリング	ディープグルーブボールスラストローラーベアリング
ハウジング色	青色被膜保護
オフセット	58 mm
旋回半径	140 mm
旋回径	280 mm
Lubrication nipple	1
ドーム径	111 mm

車輪

Tread profile	凸型
本体材質	アルミニウム
トレッド材質	ポリウレタン、鋳造
ベアリング	精密ボールベアリング
車軸	ナットでネジ止め
車輪色	ハニーイエロー（RAL1005）
スレッドガード	スレッドガードなし
直径	160 mm
トレッド幅	50 mm
ボディ幅	50 mm
トレッドの硬度（A）	92 ショアA
トレッドの硬度（D）	42 ショアD

フィッティング

フィッティングタイプ	長方形プレート
プレート長	135 mm
プレート幅	110 mm
プレート穴長（最小）	75 mm
プレート穴長（最大）	80 mm
プレート穴幅（最小）	75 mm
プレート穴幅（最大）	105 mm
プレート穴径	11 mm

© Copyright 2026 TENTE International GmbH

KAPPA LOAD

9651ITP160P63 CL67 cv

EAN 4031582367157

注文番号 00838814

製品図面

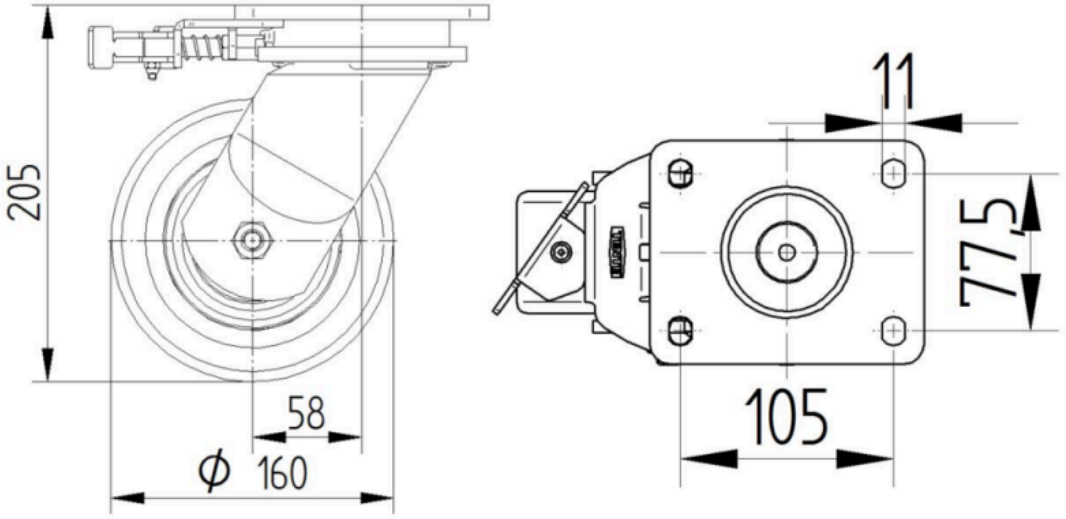

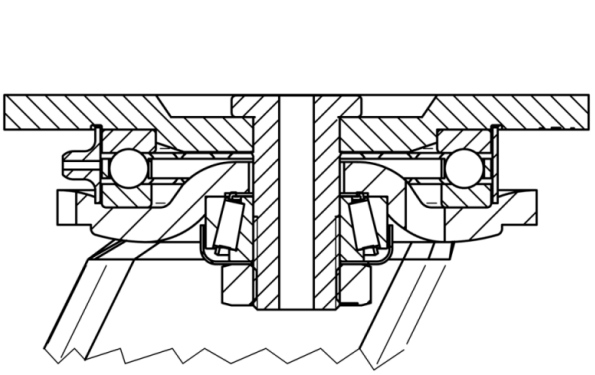

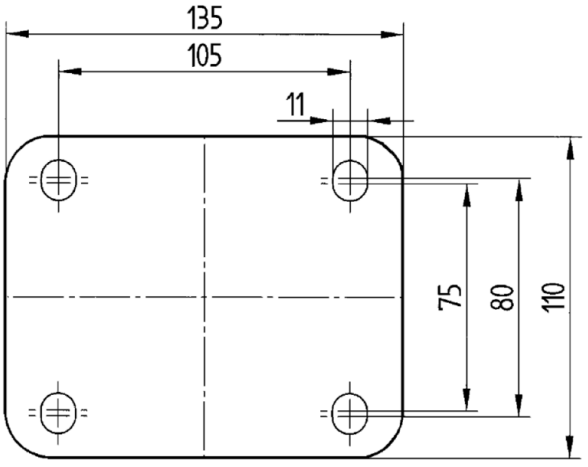

© Copyright 2026 TENTE International GmbH