INFORMĀCIJA PAR PRODUKTU

ALPHA

3478PVO125P62

EAN 4031582306736



Attēls var atšķirties no oriģinālā produkta

VEIKTSPĒJA

Ruļļa veiktspēja	●●●○○
Kustības troksnis	●●●○○
Nodilums	●●●○○
Korozijas izturīgs	●●●○○

PAMATA ATRIBŪTI

Produkta nosaukums	Alpha
Korpusa tips	Fiksēts atbalsta ritenis
Standarta	EN12532 - Transporta aprīkojums
Kravnesība pie 4 km/h	100 kg
Elektrovadītspējīga	Nē
Nerūsējošais	Nē
Statiskā kravnesība	200 kg
Temperatūras diapazons (minimālais)	-20 °C
Temperatūras diapazons (maksimālais)	60 °C
Kopējais augstums	155 mm
Kopējais platums	85 mm
Kopējais svars	0,81 kg

KRONŠTEINIS

Mājokļa materiāls	Tērauda loksne, smaga
Dakšas forma	Plašs
Krāsa	Pasivēts ar zilu

RITENIS

Korpusa materiāls	Polipropilēns
Protektora materiāls	Cietā gumija, melna
Gultnis	Cuscinetto piano
Ass	Pieskrūvēts ar uzgriezni
Ritenis krāsa	Grafīta melna (RAL9011)
Izplešanās armatūra	Bez vītņu aizsarga
Diametrs	125 mm
Protektora platums	37 mm
Korpusa platums	37 mm
Protektora cietība (A)	80 Krasts A

UZSTĀDĪŠANA

Uzstādīšanas veids	Taisnstūra plāksne
Plāksnes garums	103 mm
Plāksnes platums	85 mm
Plāksnes atveres garums (minimālais)	77 mm
Plāksnes atveres garums (maksimālais)	60 mm
Plāksnes atveres platums (minimālais)	77 mm
Plāksnes atveres platums (maksimālais)	80 mm
Plāksnes atveres diametrs	9 mm

© Copyright 2026 TENTE International GmbH

ALPHA

3478PVO125P62

EAN 4031582306736

Pasūtījuma numurs 00000666

Produkta rasējumi

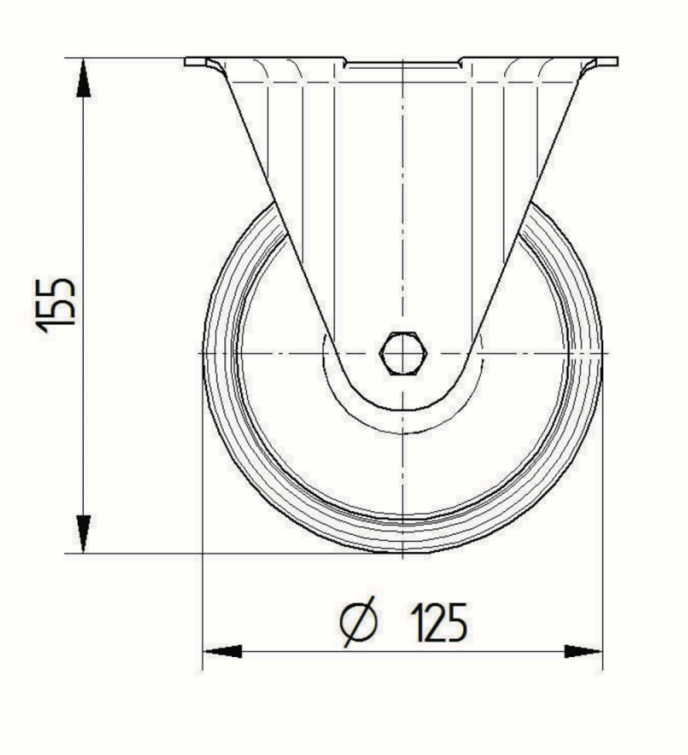

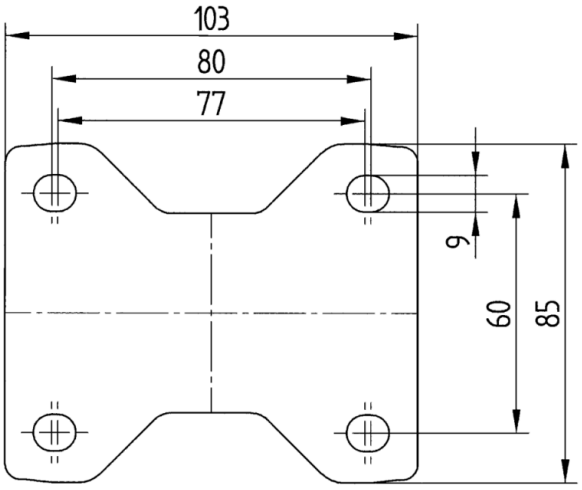

© Copyright 2026 TENTE International GmbH