INFORMĀCIJA PAR PRODUKTU

ALPHA STAINLESS

8478UFD200P63

EAN 4031582347180



Attēls var atšķirties no oriģinālā produkta

VEIKTSPĒJA

Ruļļa veiktspēja	●●●●○
Kustības troksnis	●●●●○
Nodilums	●●●○○
Korozijas izturīgs	●●●●●

PAMATA ATRIBŪTI

Produkta nosaukums	Alpha stainless
Korpusa tips	Fiksēts atbalsta ritenis
Standarta	EN12532 - Transporta aprīkojums
Kravnesība pie 4 km/h	400 kg
Elektrovadītspējīga	Nē
Nerūsējošais	Jā
Statiskā kravnesība	800 kg
Temperatūras diapazons (minimālais)	-20 °C
Temperatūras diapazons (maksimālais)	80 °C
Kopējais augstums	240 mm
Kopējais platums	115 mm
Kopējais svars	2,21 kg

KRONŠTEINIS

Mājokļa materiāls	Nerūsējošais tērauds, smags
Dakšas forma	Plašs
Krāsa	Nerūsējošais tērauds

RITENIS

Tread hardness	mīksts
Korpusa materiāls	Poliamīds
Protektora materiāls	Elastīgas riepas, bez marķējuma, vulkanizētas
Gūltnis	Cuscinetto a rulli, Inossidabile
Ass	Pieskrūvēts ar uzgriezni
Ritenis krāsa	Sudraba pelēka (RAL7001)
Diametrs	200 mm
Protektora platums	46 mm
Korpusa platums	46 mm
Protektora cietība (A)	63 Krasts A

UZSTĀDĪŠANA

Uzstādīšanas veids	Taisnstūra plāksne
Plāksnes garums	140 mm
Plāksnes platums	115 mm
Plāksnes atveres garums (minimālais)	75 mm
Plāksnes atveres garums (maksimālais)	80 mm
Plāksnes atveres platums (minimālais)	75 mm
Plāksnes atveres platums (maksimālais)	105 mm
Plāksnes atveres diametrs	11 mm

© Copyright 2026 TENTE International GmbH

ALPHA STAINLESS

8478UFD200P63

EAN 4031582347180

Pasūtījuma numurs 00035542

Produkta rasējumi

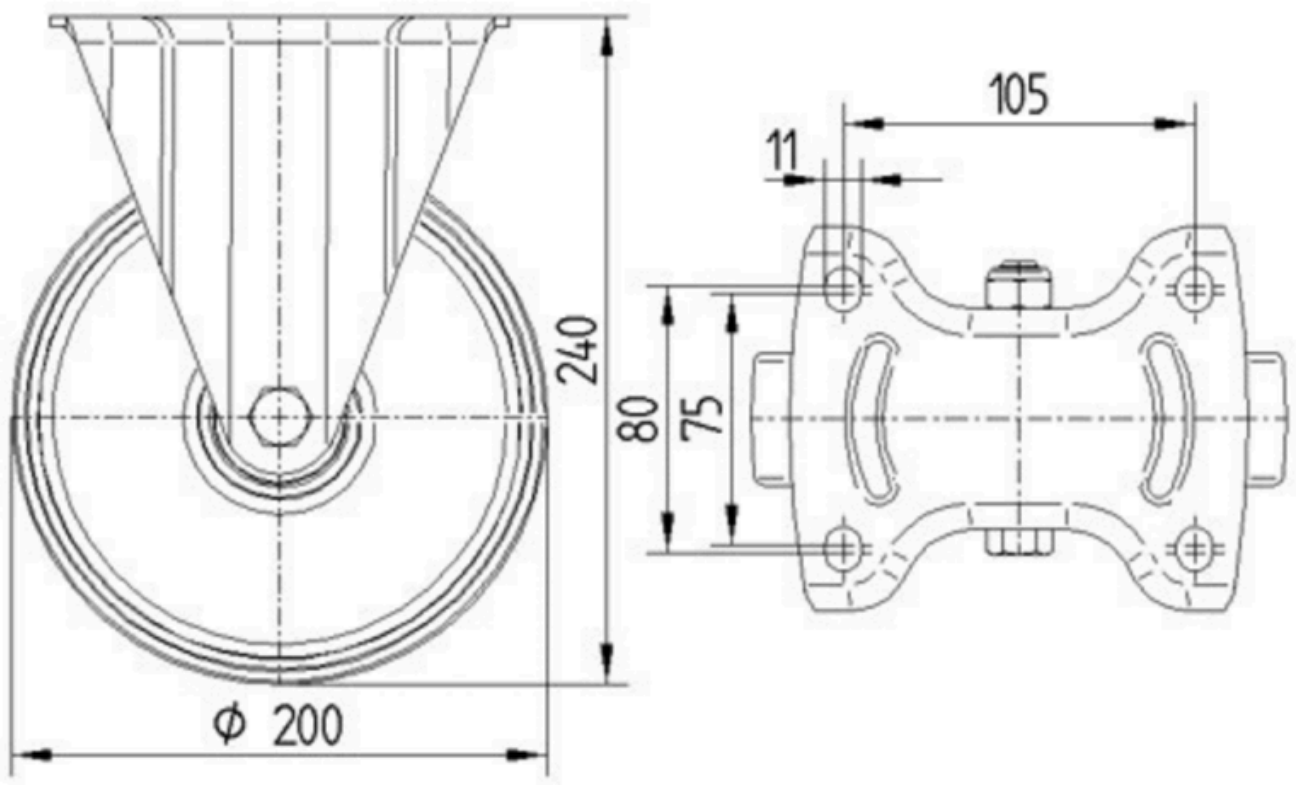

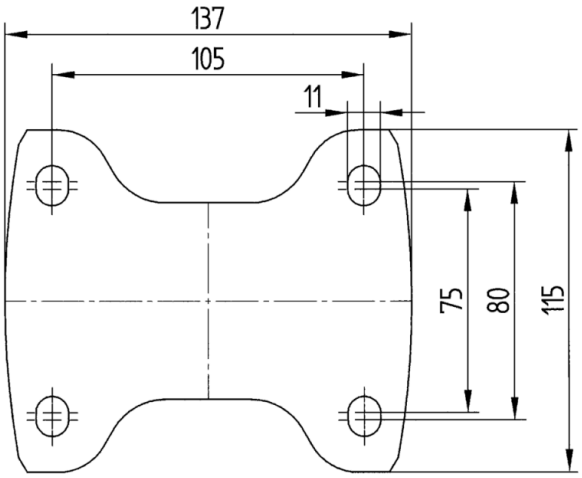

© Copyright 2026 TENTE International GmbH