DELTA

3642ITP200P63 f.d-lock

EAN 4031582337433

Numéro de commande 00823704



PERFORMANCE

Performance de roulage	●●●○○
Bruit de mouvement	●●●○○
Usure	●●●●○
Résistance à la corrosion	●●●○○

ATTRIBUTS DE BASE

Nom du produit	Delta
Capacité de charge à 4 km/h	600 kg
Capacité de charge à 6 km/h	480 kg
Conducteur d'électricité	no
Inoxydable	no
Capacité de charge statique	1200 kg
Plage de température (minimale)	-10 °C
Plage de température (maximale)	60 °C
Hauteur	250 mm
Largeur totale	94 mm
Poids	3.63 kg

CHAPE

Déport	55 mm
Rayon d'encombrement	155 mm
Diamètre d'encombrement	310 mm
Diamètre du dôme	94 mm

ROUE

Diamètre	200 mm
Largeur du bandage	50 mm
Largeur du corps de roue	50 mm

RACCORD

Longueur de la platine	137 mm
Largeur de la platine	105 mm
Longueur des trous de la platine (minimum)	75 mm
Longueur des trous de la platine (maximum)	80 mm
Largeur des trous de la platine (minimum)	105 mm
Largeur des trous de la platine (maximum)	105 mm
Diamètre des trous de la platine	11 mm

© Copyright 2026 TENTE International GmbH

DELTA

3642ITP200P63 f.d-lock

EAN 4031582337433

Numéro de commande 00833704

Product Drawings

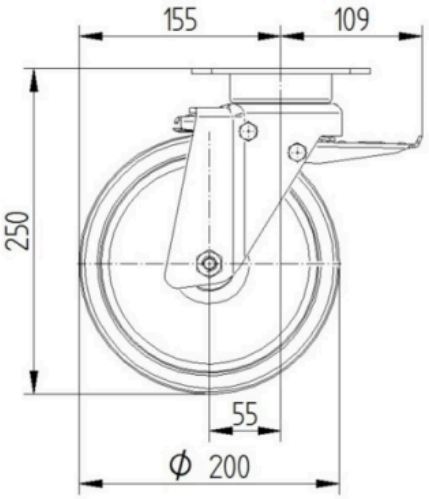

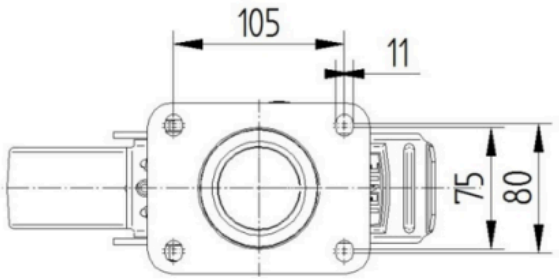

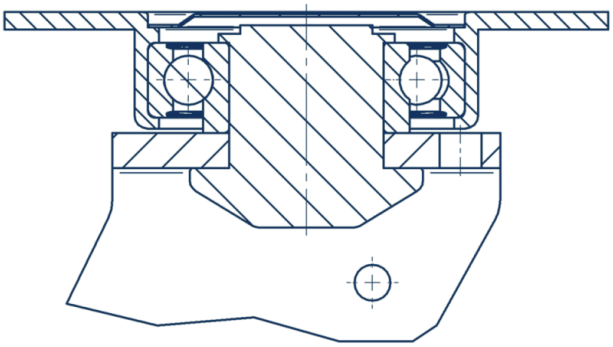

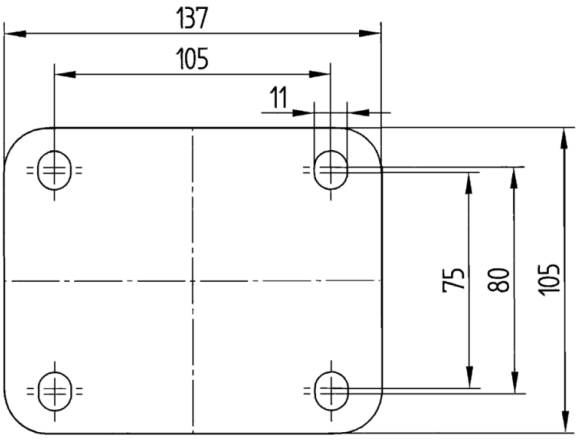

© Copyright 2026 TENTE International GmbH