PRODUKTINFORMATION

AGILA TWIN

2976PJH075P54 offset-28 no-Cr-VI

EAN 4031582302875

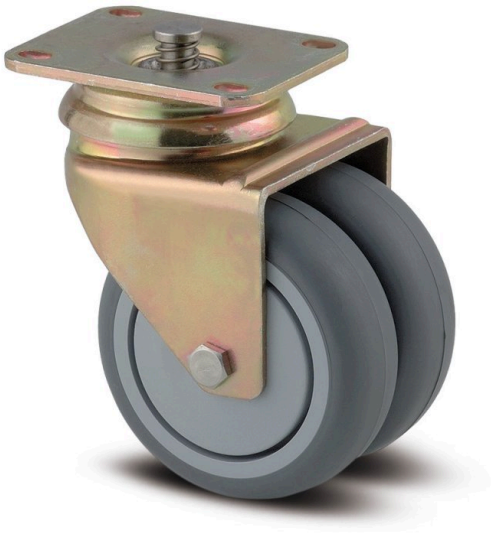

Billedet kan afvige fra det oprindelige produkt

YDEEVNE

Rullemodstand	●●●○○
Kørselsstøj	●●●●○
Abrasion	●●●○○
Rustbeskyttelse	●●●○○

PRIMÆRE EGENSKABER

Produktnavn	Agila twin
Type	Drejelig Hjul med central- og Totalbremse
Standard	EN12530 - Hjul til Apparater
Belastning ved 3 km/t	100 kg
Elektrisk ledende	Nej
Rustfri	Nej
Belastning Statisk	200 kg
Temperaturområde (minimum)	-20 °C
Temperaturområde (maksimum)	60 °C
Byggehøjde	103 mm
Samlet bredde	71 mm
Samlet vægt	0,58 kg

GAFFEL

Materialer til boliger	Stålplade, medium
Gaffel Form	Dobbelt Hjul
Drejekrans	Drejekrans med dobbelt kuglekrans
Farve	Gul passiveret
Udladning	28 mm
Udfaldsradius	65,5 mm
Udfaldsdiameter	131 mm
Dome-diameter	65 mm

HJUL

Fælgmateriale	Polypropylen
Hjulbanemateriale	Termoplastisk gummi
Leje	Glideleje
Hjul farve	Skifergrå (RAL7015)
Trådfang	Med trådfang
Diameter	75 mm
Hjulbane bredde	25 mm
Fælgbredde	25 mm
Hårdhed af Hjulbane (A)	87 Shore A

MONTERING

Monteringstype	Rektangulær plade med bremseelementer
Pladelængde	70 mm
Pladebredde	55 mm
Længde på pladehul (minimum)	51 mm
Længde på pladehul (maksimum)	41 mm
Pladehulbredde (minimum)	51 mm
Pladehullets bredde (maksimum)	57 mm
Pladehullets diameter	5,5 mm

© Copyright 2026 TENTE International GmbH

AGILA TWIN

2976PJH075P54 offset-28 no-Cr-VI

EAN 4031582302875

Bestillingsnummer 00028313

Produkttegninger

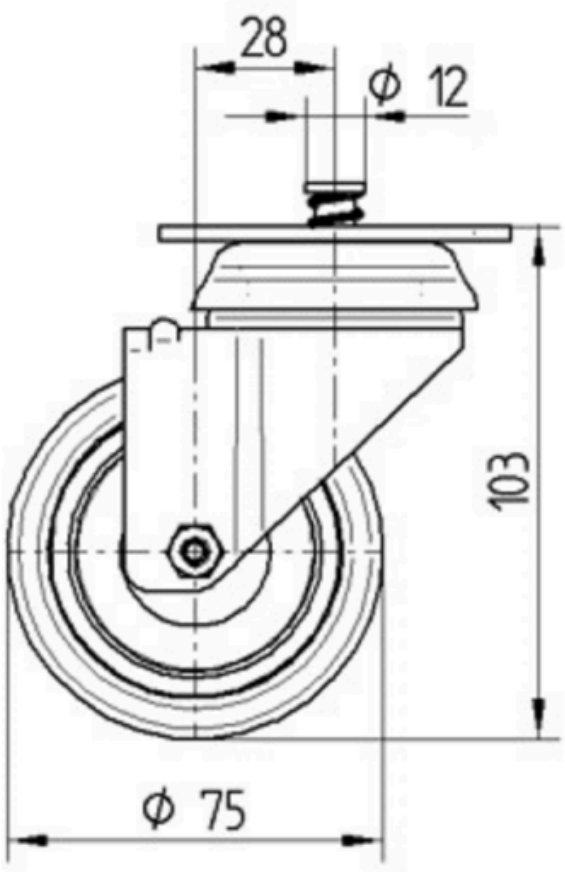

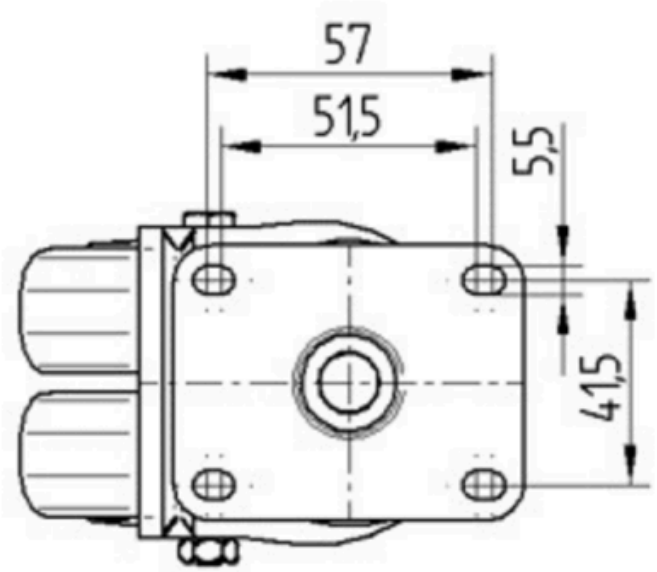

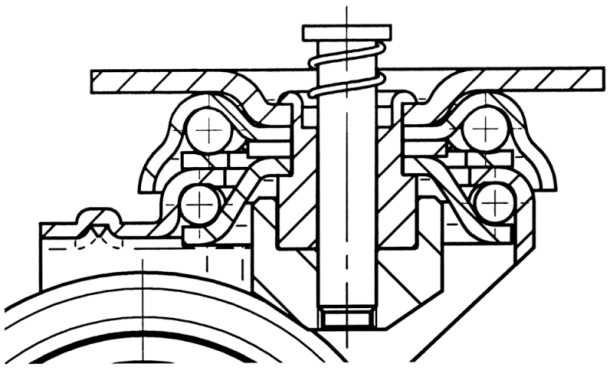

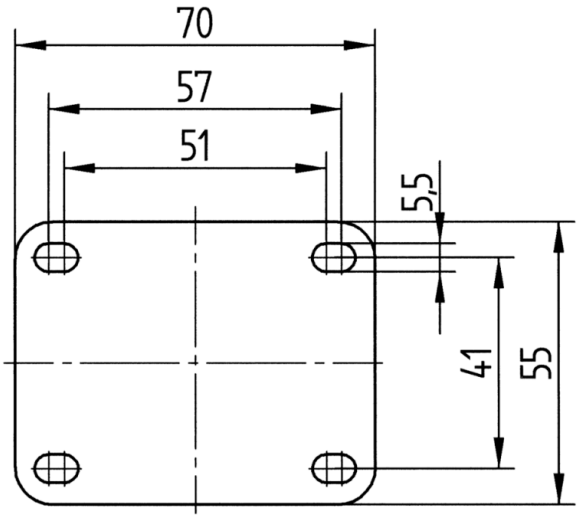

© Copyright 2026 TENTE International GmbH