PRODUKTINFORMATION

ALPHA

3478UFJ160P63

EAN 4031582377941



Billedet kan afvige fra det oprindelige produkt

YDEEVNE

Rullemodstand	●●●●○
Kørselsstøj	●●●●○
Abrasion	●●●○○
Rustbeskyttelse	●●●○○

PRIMÆRE EGENSKABER

Produktnavn	Alpha
Type	Fast Hjul
Standard	EN12532 – Transportudstyr
Belastning ved 4 km/t	300 kg
Elektrisk ledende	Nej
Rustfri	Nej
Belastning Statisk	600 kg
Temperaturområde (minimum)	-20 °C
Temperaturområde (maksimum)	80 °C
Byggehøjde	200 mm
Samlet bredde	115 mm
Samlet vægt	1,83 kg

GAFFEL

Materialer til boliger	Stålplade, tung
Gaffel Form	Bred
Farve	Blå-kromatiseret

HJUL

Tread hardness	blød
Fælgmateriale	Polyamid
Hjulbanemateriale	Elastisk dæk, uden afsmitning, vulkaniseret
Leje	Rulleleje
Aksel	Skruet med møtrik
Hjul farve	Sølvgrå (RAL7001)
Trådfang	Med trådfang
Diameter	160 mm
Hjulbane bredde	46 mm
Fælgbredde	46 mm
Hårdhed af Hjulbane (A)	63 Shore A

MONTERING

Monteringstype	Rektangulær plade
Pladelængde	137 mm
Pladebredde	115 mm
Længde på pladehul (minimum)	75 mm
Længde på pladehul (maksimum)	80 mm
Pladehulbredde (minimum)	75 mm
Pladehullets bredde (maksimum)	105 mm
Pladehullets diameter	11 mm

© Copyright 2026 TENTE International GmbH

ALPHA

3478UFJ160P63

EAN 4031582377941

Bestillingsnummer 00001835

Produkttegninger

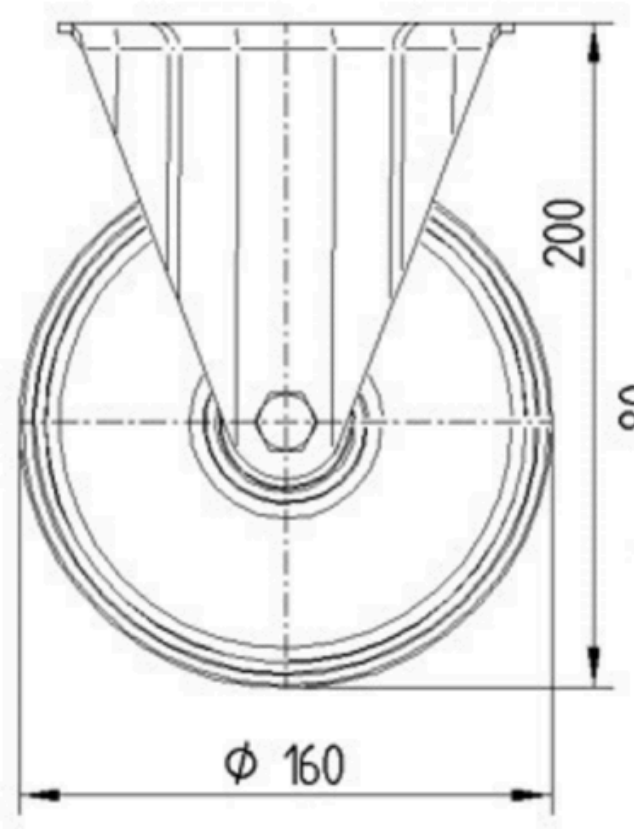

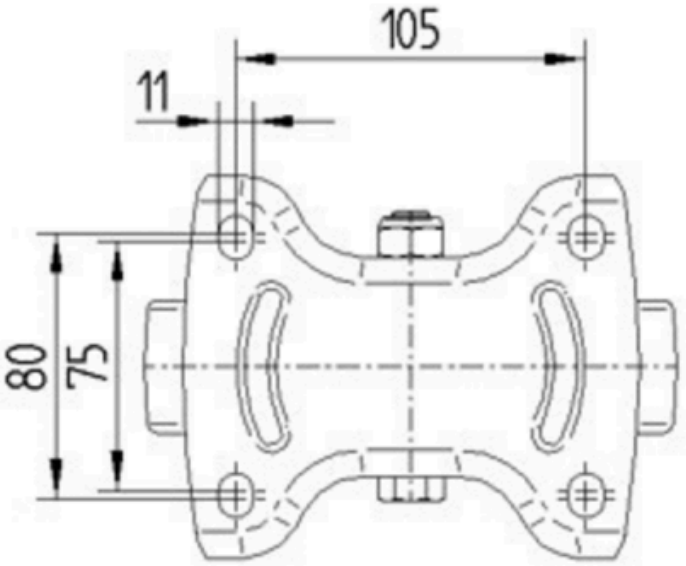

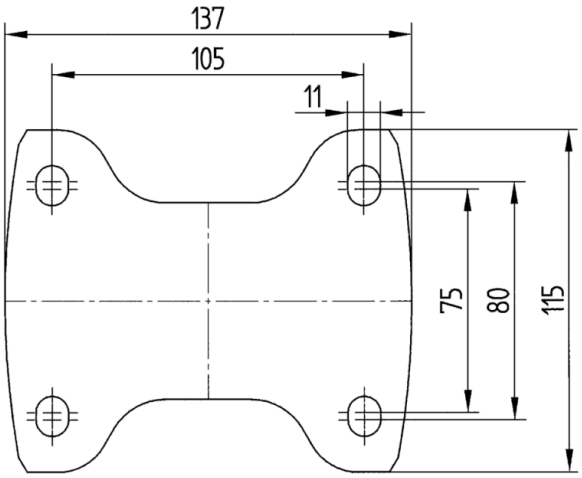

© Copyright 2026 TENTE International GmbH