ALPHA

3478BOG100P62 TUK

EAN 4031582436631

BETTER MOBILITY. BETTER LIFE.



ROUE

Diamètre	100 mm
Largeur du bandage	35 mm

RACCORD

Longueur de la platine	103 mm
Largeur de la platine	85 mm
Longueur des trous de la platine (minimum)	77 mm
Longueur des trous de la platine (maximum)	80 mm
Largeur des trous de la platine (maximum)	60 mm
Diamètre des trous de la platine	9 mm

PERFORMANCE

Performance de roulage	●●○○○
Bruit de mouvement	●●●○○
Usure	●●●○○
Résistance à la corrosion	●●●○○

ATTRIBUTS DE BASE

Nom du produit	Alpha
Capacité de charge à 4 km/h	150 kg
Conducteur d'électricité	no
Inoxydable	no
Capacité de charge statique	300 kg
Plage de température (minimale)	-40 °C
Plage de température (maximale)	280 °C
Hauteur	128 mm
Poids	0.55 kg

© Copyright 2026 TENTE International GmbH

ALPHA

3478BOG100P62 TUK

EAN 4031582436631

BETTER MOBILITY. BETTER LIFE.

Dessins du produit

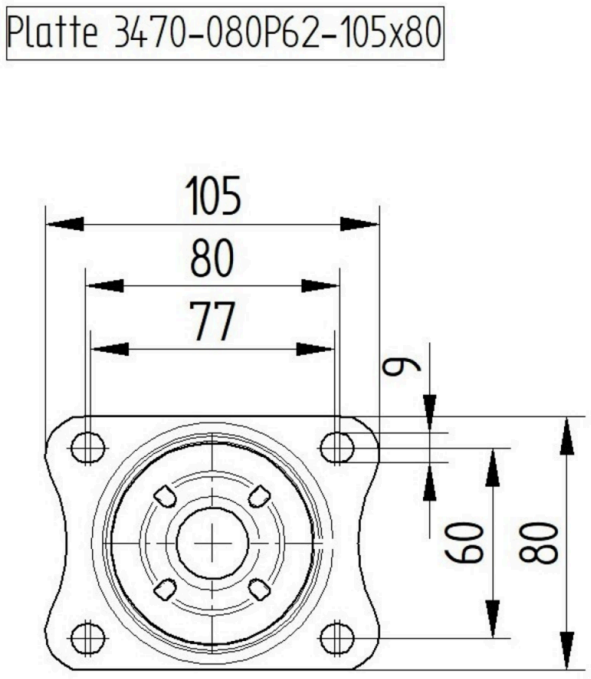

© Copyright 2026 TENTE International GmbH