INFORMACIÓN DEL PRODUCTO

# DELTA

3648ITP200P63

EAN 4031582337402



La imagen puede diferir del producto original

## RENDIMIENTO

| | |
|---|---|
| Rendimiento del rodillo | ●●●○○ |
| Ruido de movimiento | ●●●○○ |
| Desgaste | ●●●●○ |
| Resistencia a la corrosión | ●●●○○ |

## ATRIBUTOS PRINCIPALES

| | |
|---|---|
| Nombre del producto | Delta |
| Tipo | Rueda fija |
| Estándar | EN12532 - Material de transporte |
| Capacidad de carga a 4 km/h | 600 kg |
| Capacidad de carga a 6 km/h | 480 kg |
| Conductivo eléctrico | No |
| Inoxidable | No |
| Capacidad de carga estática | 1200 kg |
| Rango de temperatura (mínimo) | -10 °C |
| Rango de temperatura (máximo) | 60 °C |
| Altura total | 250 mm |
| Ancho total | 115 mm |
| Peso total | 2.53 kg |

## SOPORTE

| | |
|---|---|
| Material de la carcasa | Chapa de acero, pesada |
| Forma de Horquilla Forma | Ancho, Reforzado |
| Color | Pasivado azul |
| Diámetro del domo | 115 mm |

## ARO

| | |
|---|---|
| Material del cuerpo | Aluminio |
| Material de la banda de rodadura | Poliuretano, Fundido |
| Cojinete | Rodamiento de bolas de precisión |
| Eje | Enroscado con tuerca |
| Color Aro | Amarillo miel (RAL1005) |
| Protectores de hilo | Sin protector de roscas |
| Diámetro | 200 mm |
| Ancho de Banda de rodadura | 50 mm |
| Anchura del cuerpo | 50 mm |
| Dureza de la Banda de rodadura (A) | 92 Shore A |
| Dureza de la Banda de rodadura (D) | 42 Shore D |

## AJUSTE

| | |
|---|---|
| Tipo de ajuste | Placa rectangular |
| Longitud de la placa | 137 mm |
| Anchura de la placa | 115 mm |
| Longitud del orificio de la placa (mínimo) | 75 mm |
| Longitud del orificio de la placa (máxima) | 80 mm |
| Ancho del orificio de la placa (mínimo) | 105 mm |
| Anchura del orificio de la placa (máxima) | 105 mm |
| Diámetro del orificio de la placa | 11 mm |

© Copyright 2026 TENTE International GmbH

# DELTA

3648ITP200P63

EAN 4031582337402

Número de pedido 00833579

**Planos del producto**

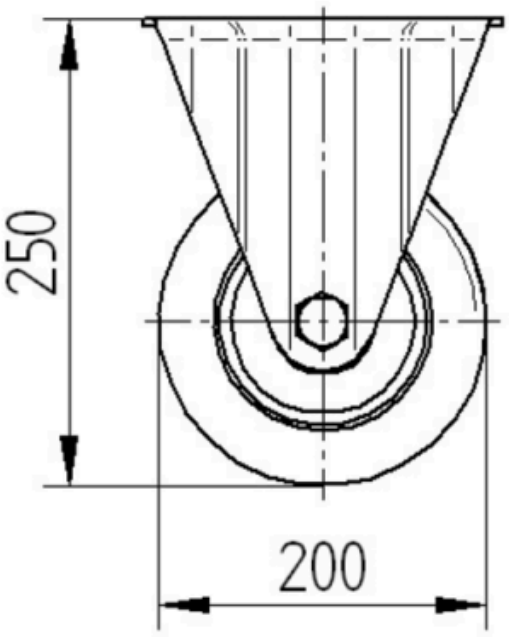


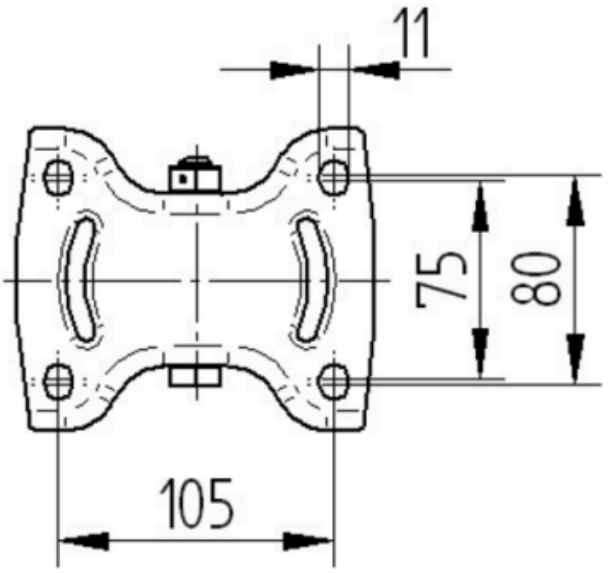


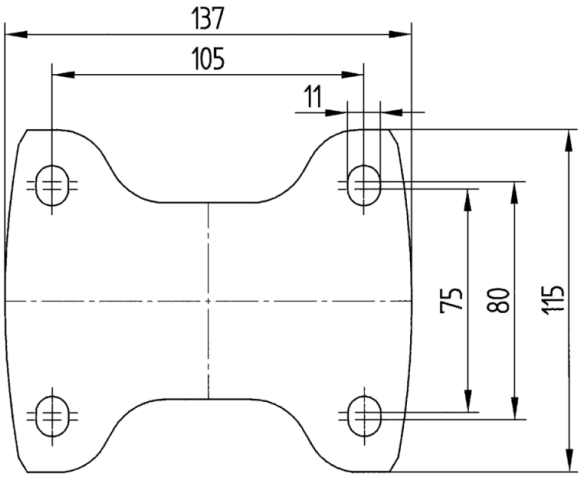


© Copyright 2026 TENTE International GmbH