INFORMACE O PRODUKTU

ELASTECH

IFP 200x50-Ø25

EAN 4031582319842



Obrázek se může lišit od původního produktu

VÝKON

Valivý odpor	●●○○○
Hlučnost	●●●●●
Opotřebení	●●●○○
Odolné vůči korozi	●●●○○

ZÁKLADNÍ ATRIBUTY

Název produktu	Elastech
Typ	Kolo
Norma	EN12532 – Přepravní vybavení
Nosnost 4 km/h	450 kg
Nosnost 6 km/h	360 kg
Elektrické vodivé	Ne
Nerezové	Ne
Statická Nosnost	900 kg
Rozsah teploty (minimální)	-20 °C
Teplotní rozsah (maximální)	85 °C
Celková hmotnost	1,71 kg

KOLO

Tread hardness	měkký
Materiál středu	Hliník
Materiál běhounu	Elastická pneumatika, nebarvící, vulkanizovaná
Ložisko	Přesné kuličkové ložisko
Barva Kola	Šedá / bez označení
Ochranná krytka	Bez pouzdra
Průměr	200 mm
Šířka Běhoun	50 mm
Průměr otvoru pro Šroub	25 mm
Délka náboje	60 mm
Šířka středu kola	50 mm
Tvrdost Běhoun (A)	68 Obuv A

© Copyright 2026 TENTE International GmbH

ELASTECH

IFP 200x50-Ø25

EAN 4031582319842

Objednací číslo 00830632

Výkresy produktu

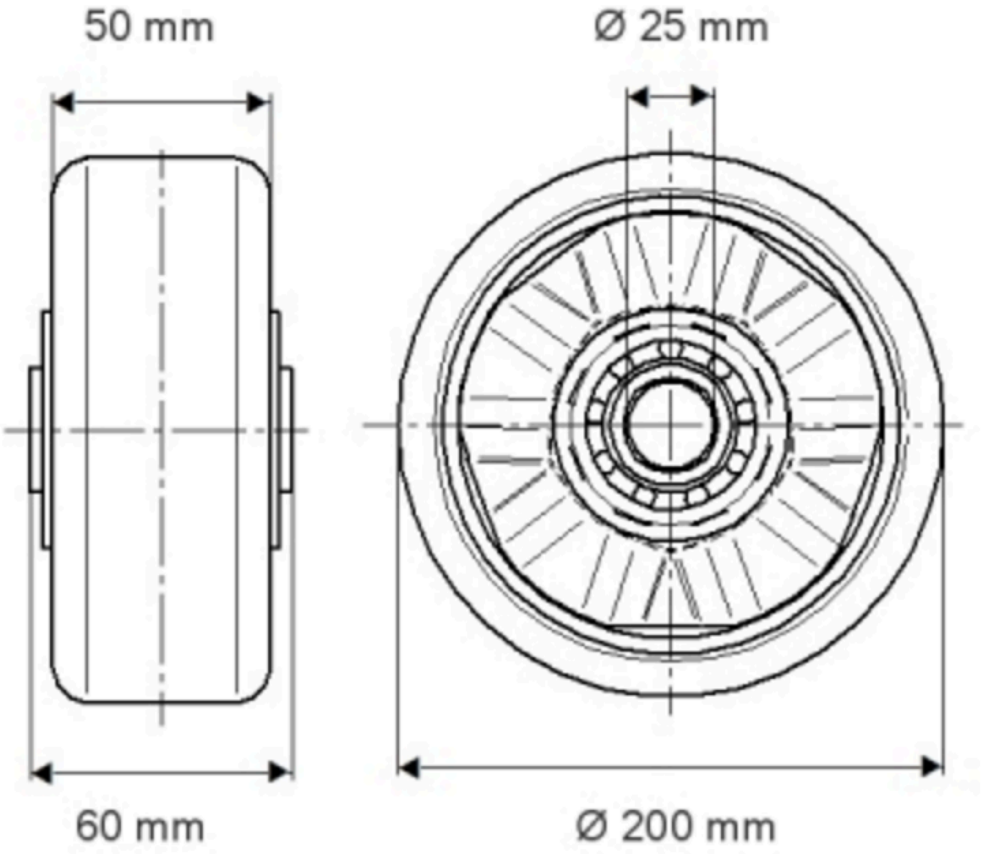

© Copyright 2026 TENTE International GmbH

ELASTECH

IFP 200x50-Ø25

EAN 4031582319342

Objednací číslo 00930632

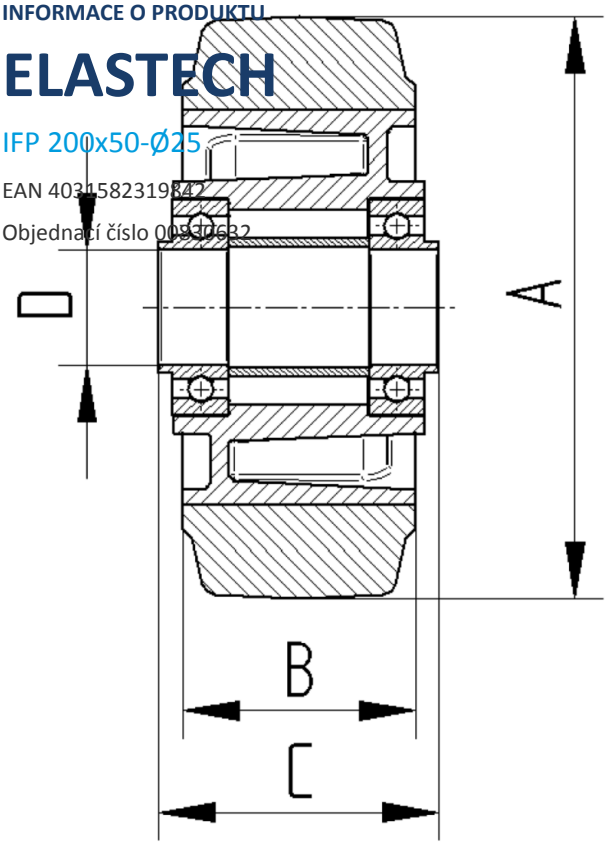

© Copyright 2026 TENTE International GmbH