ИНФОРМАЦИЯ О ПРОДУКТЕ

PURETECH

PVR 250x60-Ø25

EAN 4031582321340



Изображение может отличаться от оригинального продукта

ПРОИЗВОДИТЕЛЬНОСТЬ

Производительность рулона	●●●○○
Шум движения	●●●●○
Исчезновение	●●●○○
Устойчивость к коррозии	●●●○○

ОСНОВНЫЕ АТРИБУТЫ

Название продукта	Puretech
Тип	Колесо
Стандартный	EN12532 - Транспортировочное оборудование
Грузоподъемность при 4 км/ч	295 kg
Электропроводящий	Нет
Нержавеющая сталь	Нет
Грузоподъемность статическая	590 kg
Диапазон температур (минимальный)	-20 °C
Диапазон температур (максимальный)	60 °C
Общий вес	2,87 kg

КОЛЕСО

Материал корпуса	Полипропилен
Материал протектора	Литая резина, черная
Подшипник	Роликовый (Игольчатый) подшипник
Цвет Колесо	Черный графит (RAL9011)
Защита от проводов	Без защиты резьбы
Диаметр	250 mm
Ширина Протектор	60 mm
Диаметр отверстия Ось	25 mm
Длина хаба	74 mm
Ширина тела	60 mm
Твердость Протектор (A)	80 Береговая A

© Copyright 2026 TENTE International GmbH

PURETECH

PVR 250x60-Ø25

EAN 4031582321340

Номер заказа 00050608

Чертежи изделия

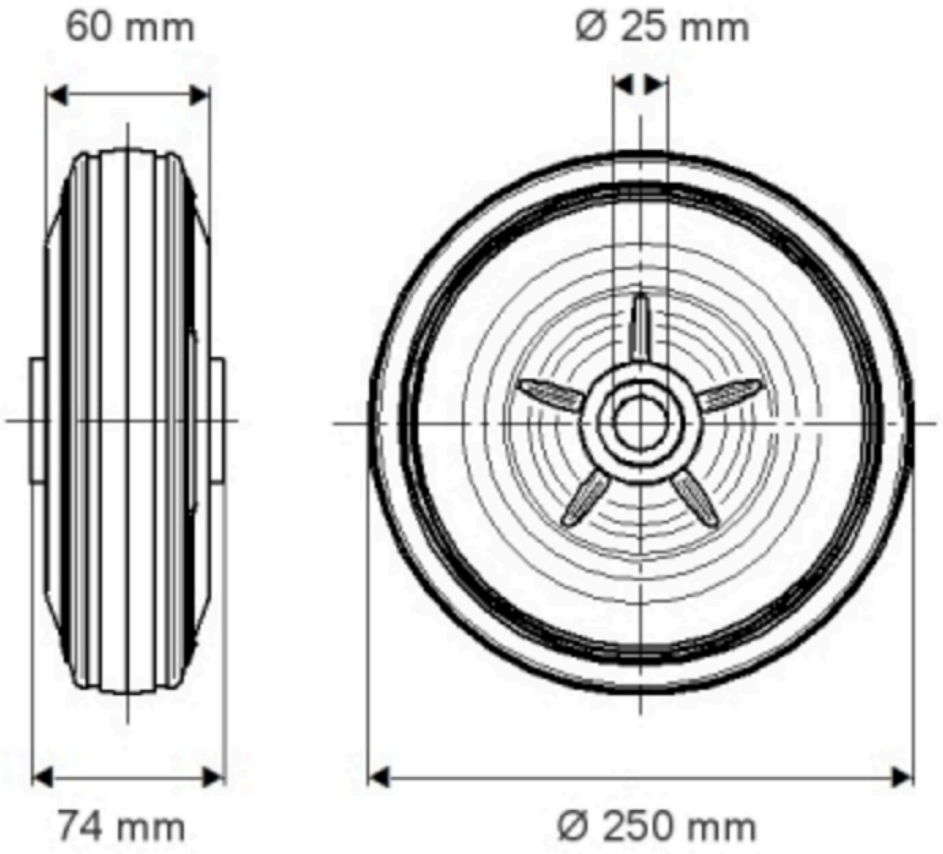

© Copyright 2026 TENTE International GmbH